3390 »Maße/*dimensions*«

Bohrlochhöhen für Schraubhaken, Anschlussmaße und Abflusshöhen/*drilling point for screw hooks, dimensions for mounting and drain*

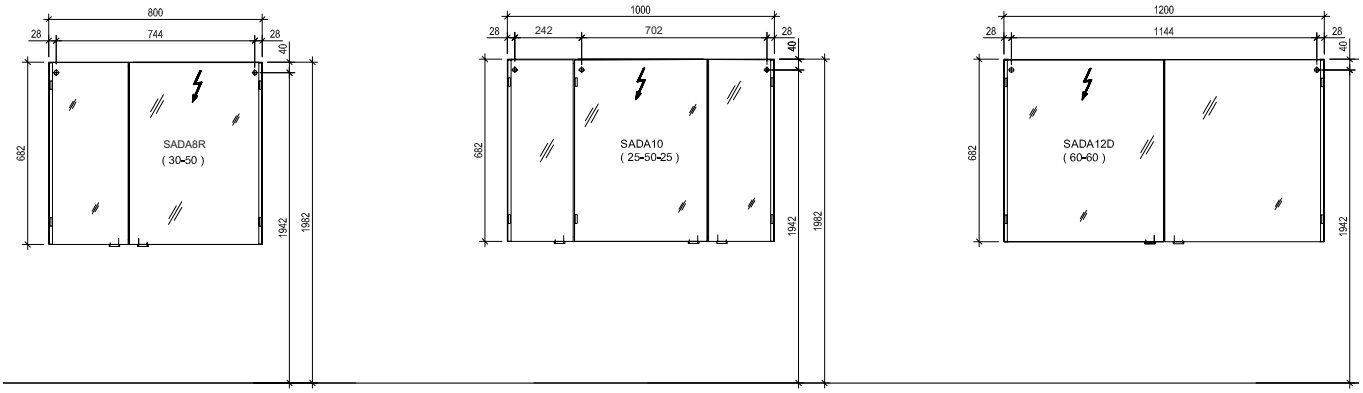

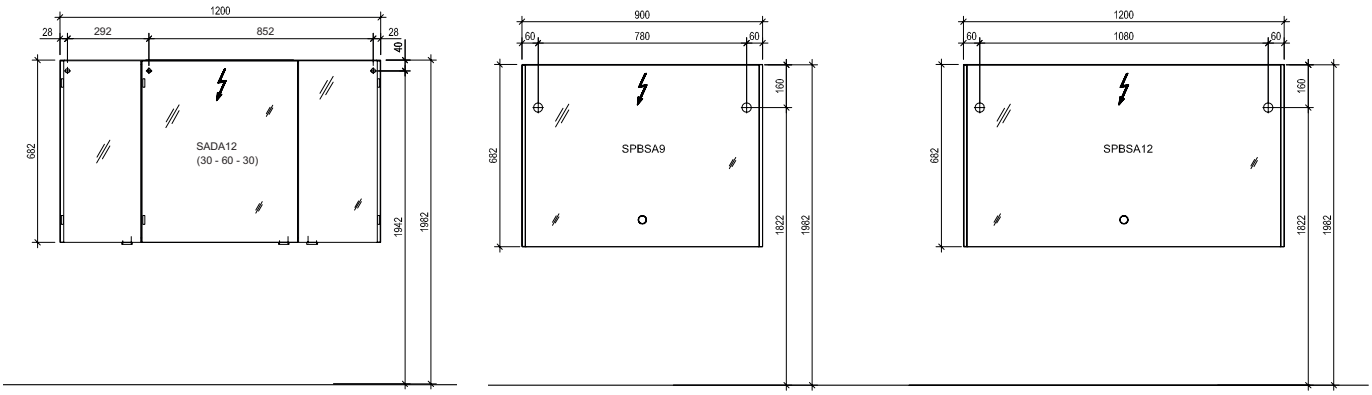

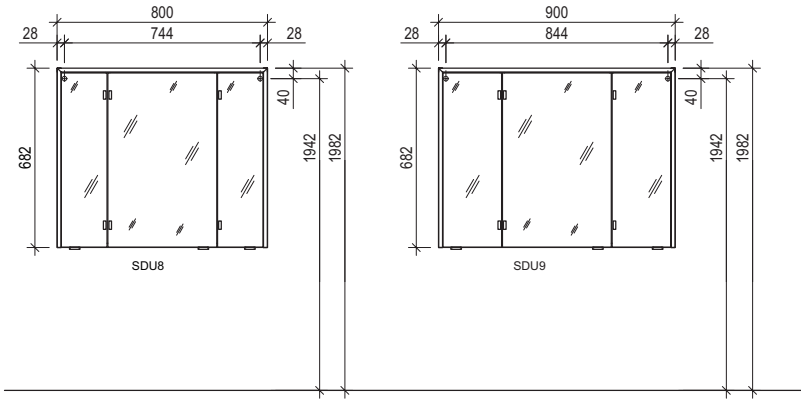

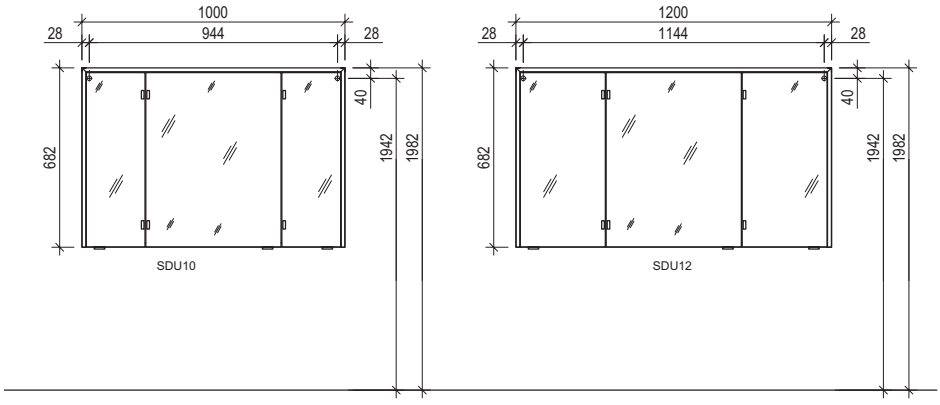

Achtung: Die Montage muss durch fachkundige Personen erfolgen. Der Untergrund zur Wandbefestigung ist vor Montage zu prüfen. Bitte wählen Sie entsprechend das geeignete Befestigungsmaterial. Fehlerhafte Montagen können das Möbel beschädigen oder dessen Funktion dauerhaft beeinträchtigen. Für Sach- und Personenschäden übernehmen wir im Falle einer unsachgemäßen Montage keine Haftung.

Attention: Assembly must be carried out by skilled personnel. The subsurface for the wall mounting must be checked before assembly. Please select a suitable mounting material. Faulty assembly can damage furniture or permanently impair its function. We will not be held responsible for damage to material or persons in the case of improper assembly.

3390 »Maße/*dimensions*«

Bohrlochhöhen für Schraubhaken, Anschlussmaße und Abflusshöhen/*drilling point for screw hooks, dimensions for mounting and drain*

GWPWS7

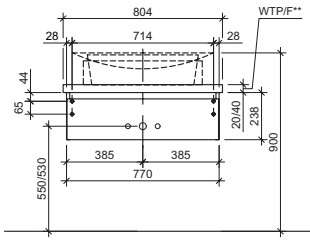

GWPWS9

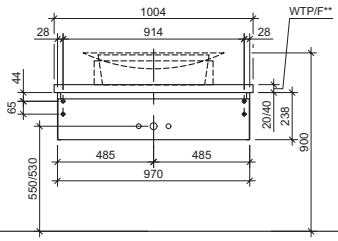

GWPWS11L

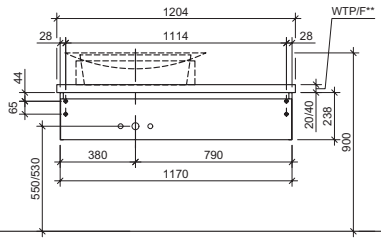

GWPWS11M

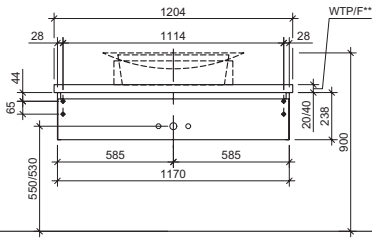

GWPWS11R

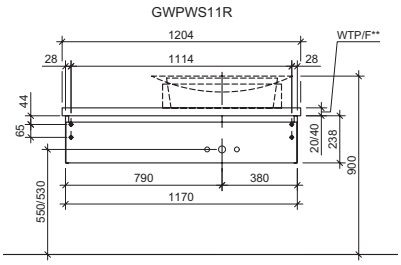

GWPWSS7

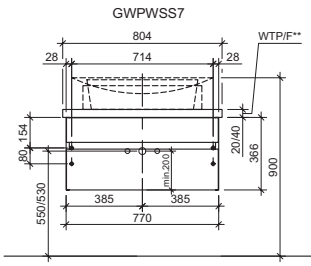

GWPWSS9

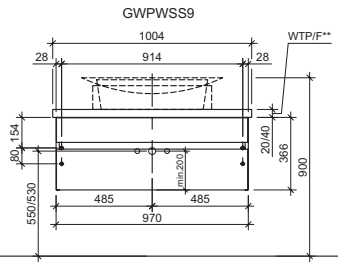

GWPWSS11L

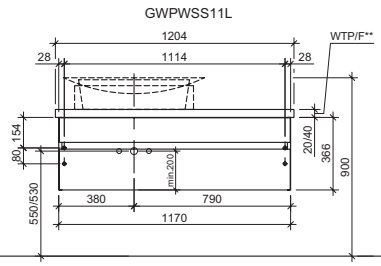

GWPWSS11M

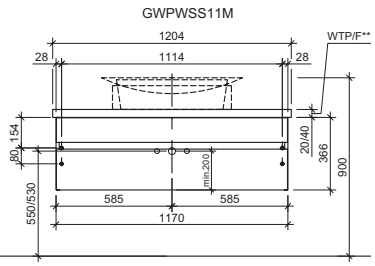

GWPWSS11R

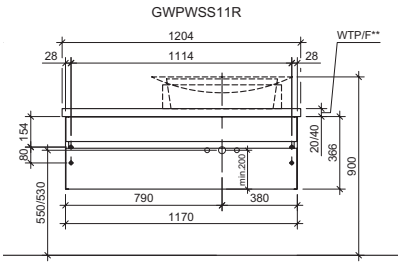

GWPWSA7

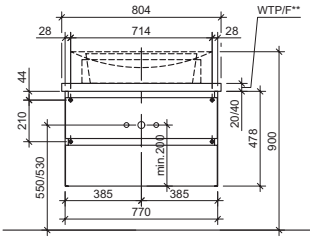

GWPWSA9

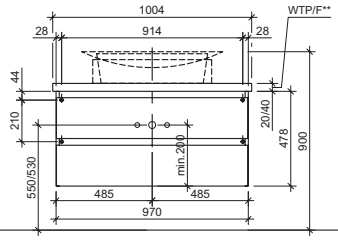

GWPWSA11L

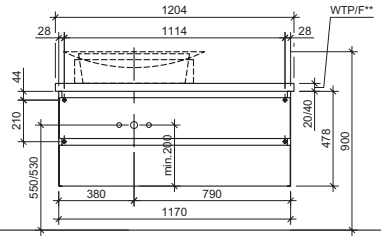

GWPWSA11M

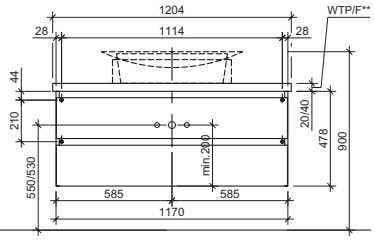

GWPWSA11R

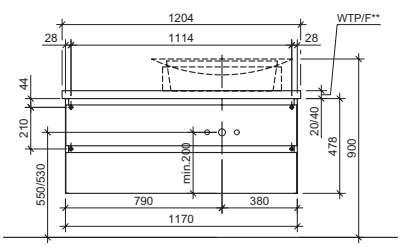

Achtung: Die Montage muss durch fachkundige Personen erfolgen. Der Untergrund zur Wandbefestigung ist vor Montage zu prüfen. Bitte wählen Sie entsprechend das geeignete Befestigungsmaterial. Fehlerhafte Montagen können das Möbel beschädigen oder dessen Funktion dauerhaft beeinträchtigen. Für Sach- und Personenschäden übernehmen wir im Falle einer unsachgemäßen Montage keine Haftung.

Attention: Assembly must be carried out by skilled personnel. The subsurface for the wall mounting must be checked before assembly. Please select a suitable mounting material. Faulty assembly can damage furniture or permanently impair its function. We will not be held responsible for damage to material or persons in the case of improper assembly.

3390 »Maße/*dimensions*«

Bohrlochhöhen für Schraubhaken, Anschlussmaße und Abflusshöhen/*drilling point for screw hooks, dimensions for mounting and drain*

GWPWSSA7

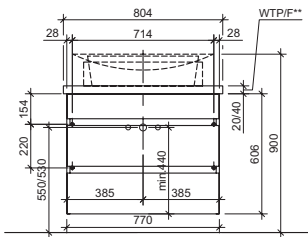

GWPWSSA9

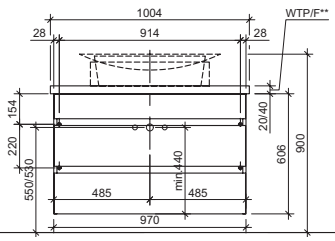

GWPWSSA11L

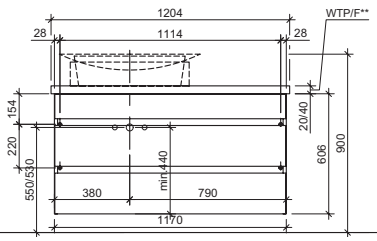

GWPWSSA11M

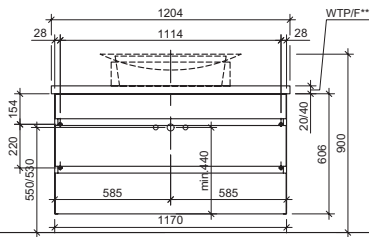

GWPWSSA11R

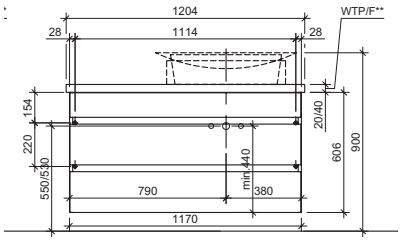

Achtung: Die Montage muss durch fachkundige Personen erfolgen. Der Untergrund zur Wandbefestigung ist vor Montage zu prüfen. Bitte wählen Sie entsprechend das geeignete Befestigungsmaterial. Fehlerhafte Montagen können das Möbel beschädigen oder dessen Funktion dauerhaft beeinträchtigen. Für Sach- und Personenschäden übernehmen wir im Falle einer unsachgemäßen Montage keine Haftung.

Attention: Assembly must be carried out by skilled personnel. The subsurface for the wall mounting must be checked before assembly. Please select a suitable mounting material. Faulty assembly can damage furniture or permanently impair its function. We will not be held responsible for damage to material or persons in the case of improper assembly.

3390 »Maße/*dimensions*«

Bohrlochhöhen für Schraubhaken, Anschlussmaße und Abflusshöhen/*drilling point for screw hooks, dimensions for mounting and drain*

HTRST4

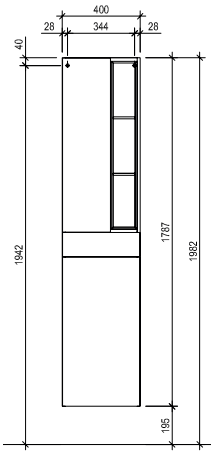

HTAAE4

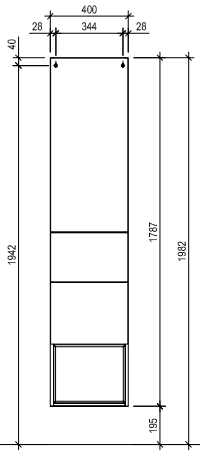

HTAAE6

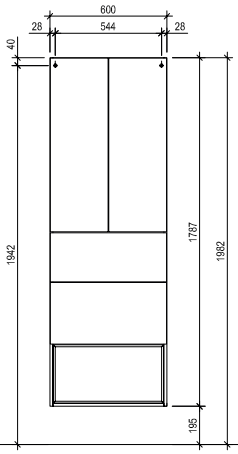

GHBTGR55F=
GHBTGR4+
HBGR15+
ADF55

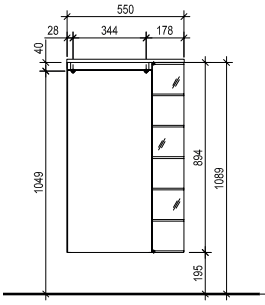

HBG4F

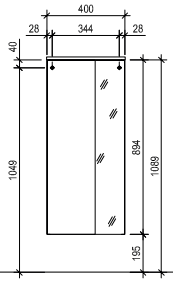

HBTR4F

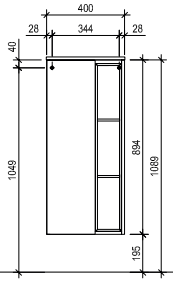

OT40D

OLT4

OT60D

OLT6

HBFT4F

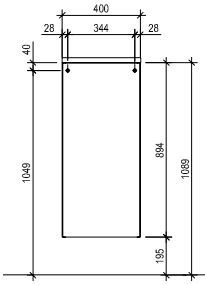

HBKT4

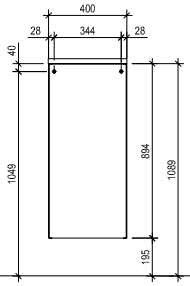

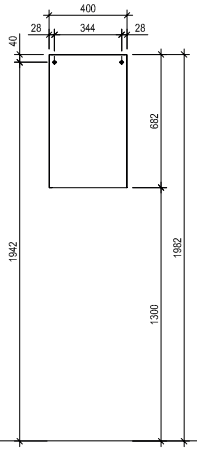

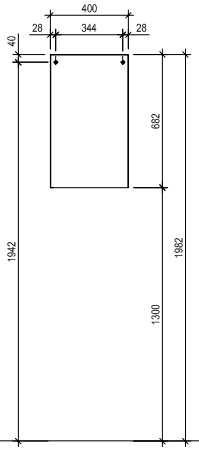

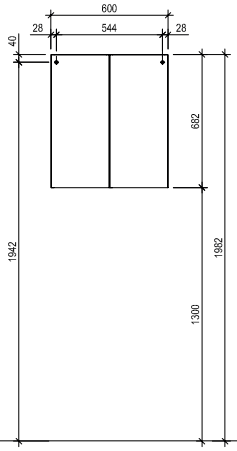

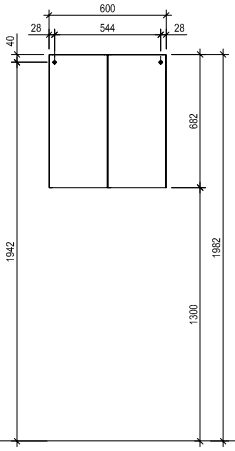

GOT40D

GOLT4

GHBKT4

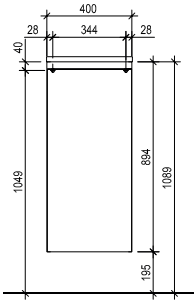

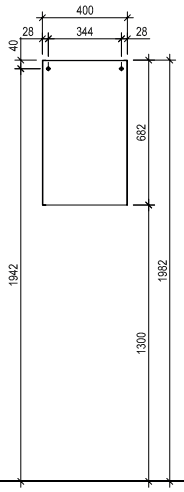

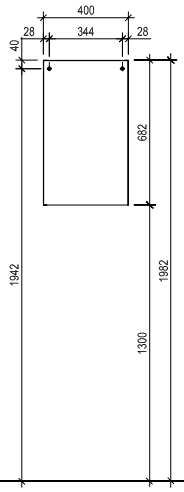

GHBT4F
GHBW4F

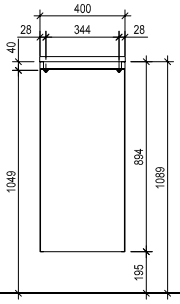

GHBST4F

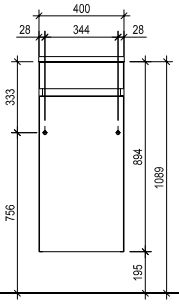

GHBFT4F

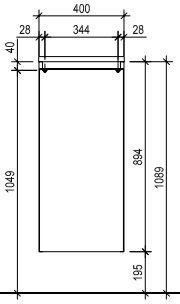

GUST4F

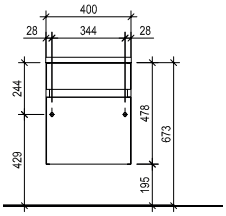

Achtung: Die Montage muss durch fachkundige Personen erfolgen. Der Untergrund zur Wandbefestigung ist vor Montage zu prüfen. Bitte wählen Sie entsprechend das geeignete Befestigungsmaterial. Fehlerhafte Montagen können das Möbel beschädigen oder dessen Funktion dauerhaft beeinträchtigen. Für Sach- und Personenschäden übernehmen wir im Falle einer unsachgemäßen Montage keine Haftung.

Attention: Assembly must be carried out by skilled personnel. The subsurface for the wall mounting must be checked before assembly. Please select a suitable mounting material. Faulty assembly can damage furniture or permanently impair its function. We will not be held responsible for damage to material or persons in the case of improper assembly.

3390 »Maße/*dimensions*«

Bohrlochhöhen für Schraubhaken, Anschlussmaße und Abflusshöhen/*drilling point for screw hooks, dimensions for mounting and drain*

GMTAE4F

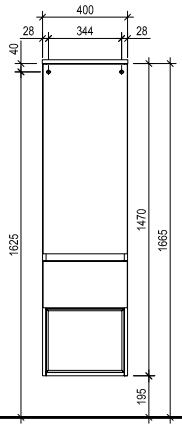

GMTTGR55F=
GMTTGR4+
MGR15+
ADF55

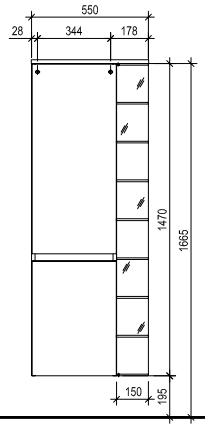

MGR33F

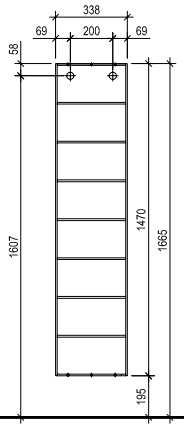

GMTT4F

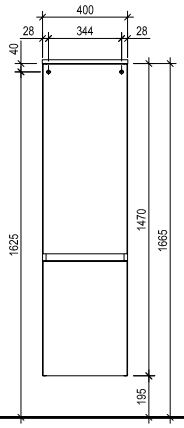

GMTAA4F

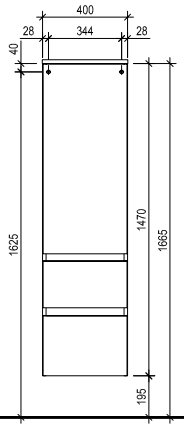

GMTST4F

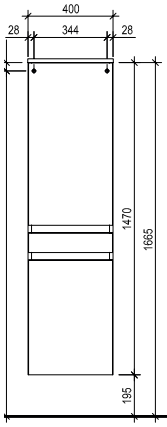

GMTET4F

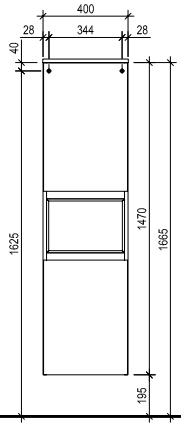

GHTTGR55F=
GHTTGR4+
HGR15

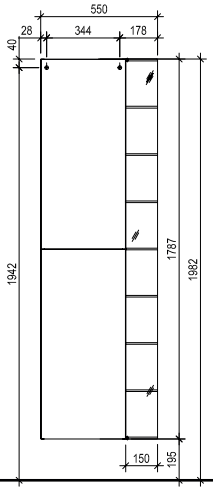

HGR33

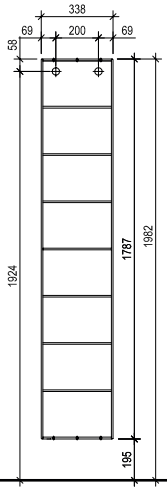

GHTAAE4

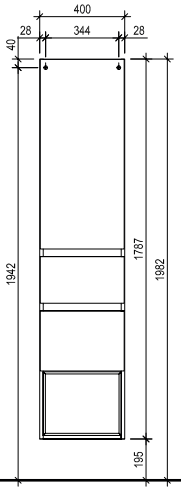

GHTET4

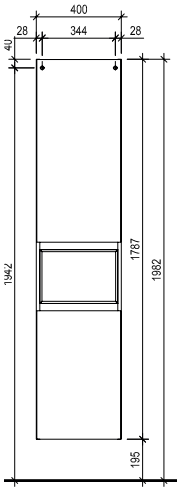

GHTT4
GHTW4
GHPP4

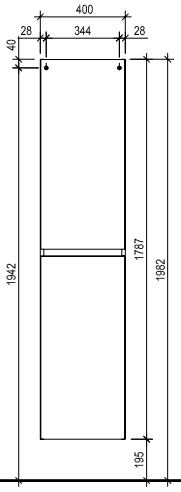

GHTAAA4

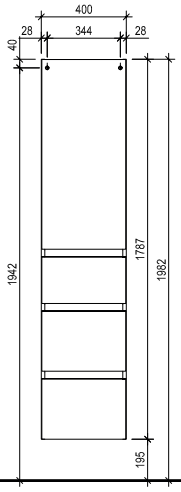

GHTST4

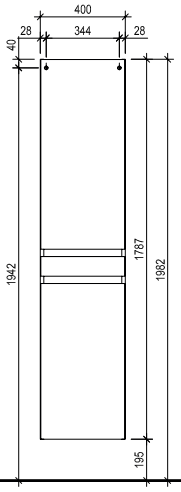

GHFTT4
GHFPP4

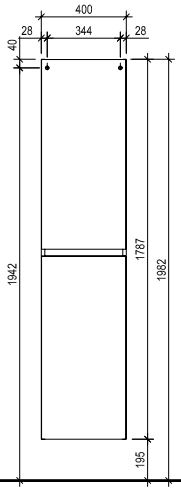

HPP4

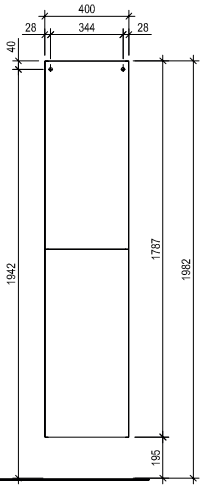

Achtung: Die Montage muss durch fachkundige Personen erfolgen. Der Untergrund zur Wandbefestigung ist vor Montage zu prüfen. Bitte wählen Sie entsprechend das geeignete Befestigungsmaterial. Fehlerhafte Montagen können das Möbel beschädigen oder dessen Funktion dauerhaft beeinträchtigen. Für Sach- und Personenschäden übernehmen wir im Falle einer unsachgemäßen Montage keine Haftung.

Attention: Assembly must be carried out by skilled personnel. The subsurface for the wall mounting must be checked before assembly. Please select a suitable mounting material. Faulty assembly can damage furniture or permanently impair its function. We will not be held responsible for damage to material or persons in the case of improper assembly.

3390 »Maße/*dimensions*«

Bohrlochhöhen für Schraubhaken, Anschlussmaße und Abflusshöhen/*drilling point for screw hooks, dimensions for mounting and drain*

Bei Montage ohne Unterschrank sind 2 Konsolen (WK oder HK45) erforderlich. Bei Montage mit Unterschrank nur auf einer Seite ist eine Konsole (WK oder HK45) auf der gegenüberliegenden Seite erforderlich.

2 brackets (WK or HK45) are required for installation without base unit. When mounting with base cabinet on one side only, a console (WK or HK45) is required on the opposite side.

INGA/WTFI8M
WTPI8M

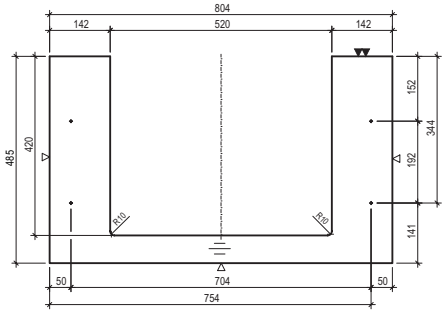

INGA/WTFI12L
WTPI12L

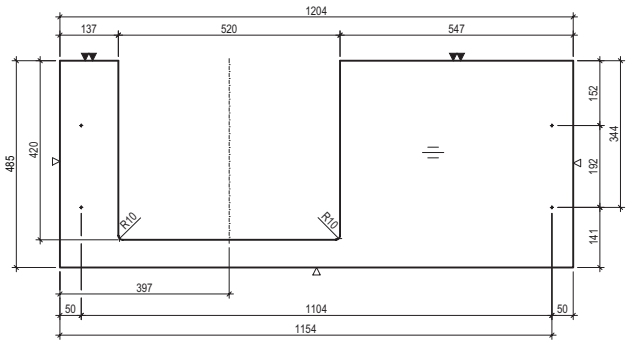

INGA/WTFI12M
WTPI12M

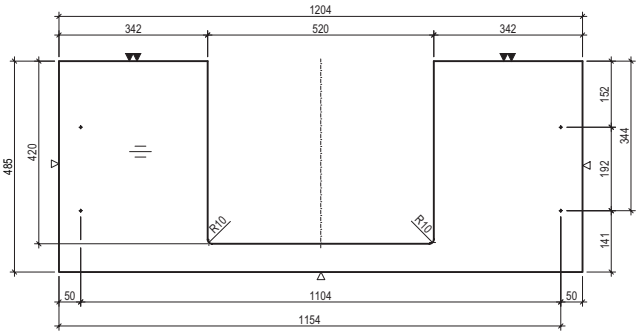

INGA/WTFI12R
WTPI12R

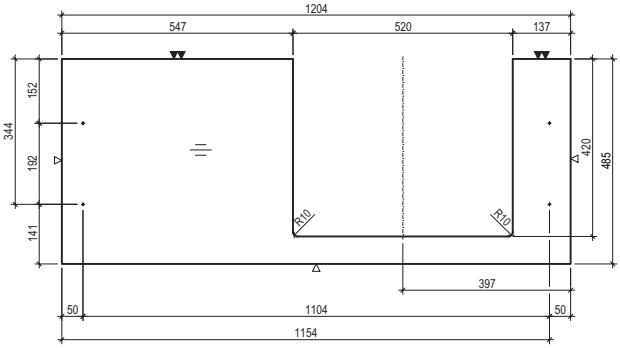

BELLA/WTFB8M
WTPB8M

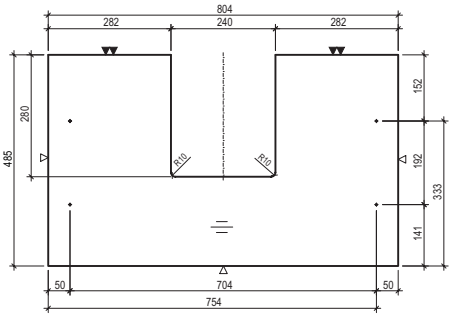

BELLA/WTFB12L
WTPB12L

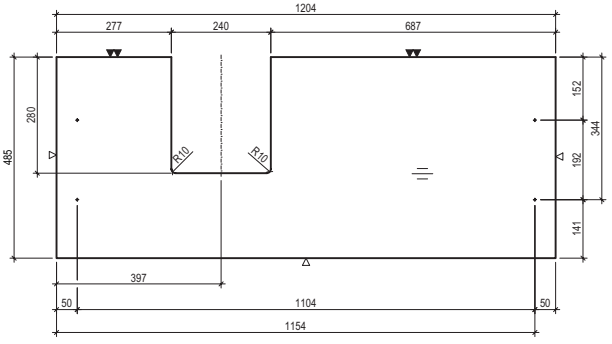

BELLA/WTFB12M
WTPB12M

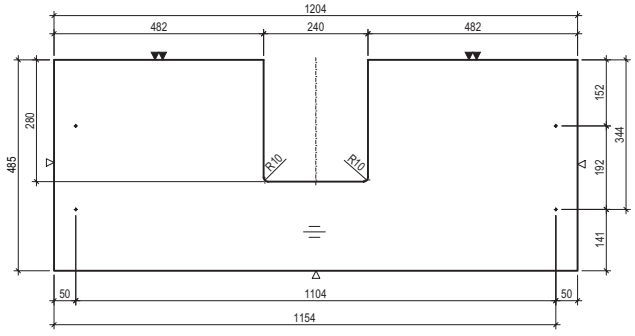

BELLA/WTFB12R
WTPB12R

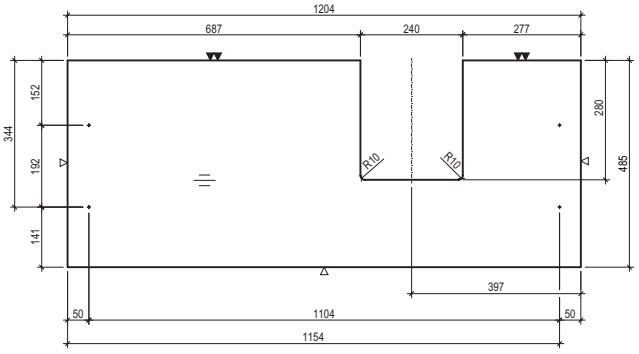

Achtung: Die Montage muss durch fachkundige Personen erfolgen. Der Untergrund zur Wandbefestigung ist vor Montage zu prüfen. Bitte wählen Sie entsprechend das geeignete Befestigungsmaterial. Fehlerhafte Montagen können das Möbel beschädigen oder dessen Funktion dauerhaft beeinträchtigen. Für Sach- und Personenschäden übernehmen wir im Falle einer unsachgemäßen Montage keine Haftung.

Attention: Assembly must be carried out by skilled personnel. The subsurface for the wall mounting must be checked before assembly. Please select a suitable mounting material. Faulty assembly can damage furniture or permanently impair its function. We will not be held responsible for damage to material or persons in the case of improper assembly.

3390 »Maße/*dimensions*«

Bohrlochhöhen für Schraubhaken, Anschlussmaße und Abflusshöhen/*drilling point for screw hooks, dimensions for mounting and drain*

Bei Montage ohne Unterschrank sind 2 Konsolen (WK oder HK45) erforderlich. Bei Montage mit Unterschrank nur auf einer Seite ist eine Konsole (WK oder HK45) auf der gegenüberliegenden Seite erforderlich.

2 brackets (WK or HK45) are required for installation without base unit. When mounting with base cabinet on one side only, a console (WK or HK45) is required on the opposite side.

POCO/WTFP8M
WTPP8M

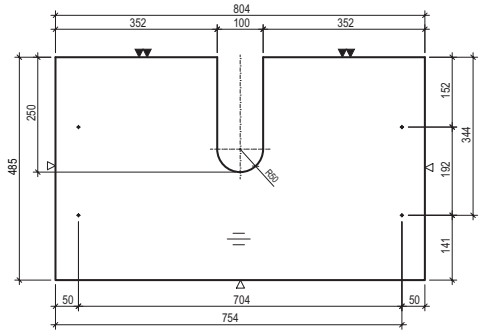

POCO/WTFP12L
WTPP12L

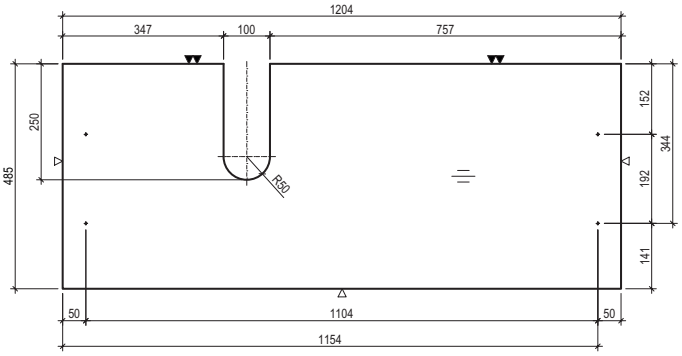

POCO/WTFP12M
WTPP12M

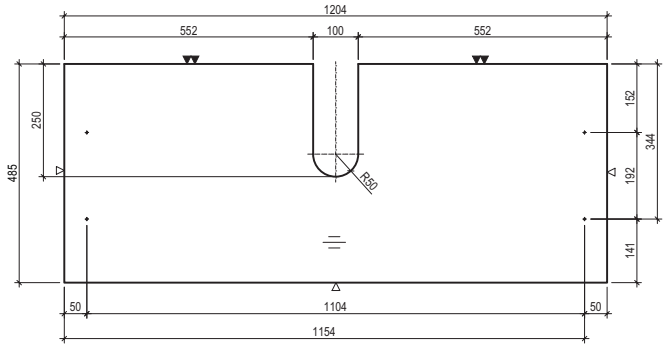

POCO/WTFP12R
WTPP12R

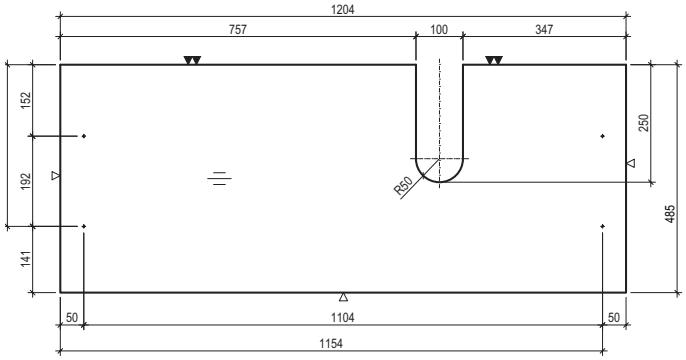

RUMBA/WTFA8M
WTPA8M

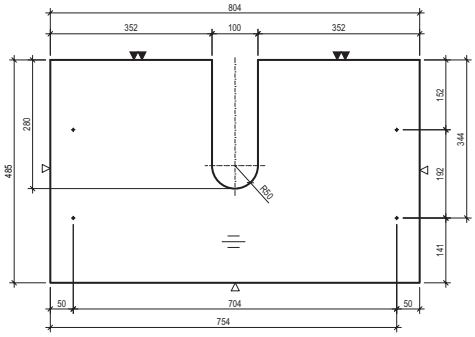

RUMBA/WTFA12L
WTPA12L

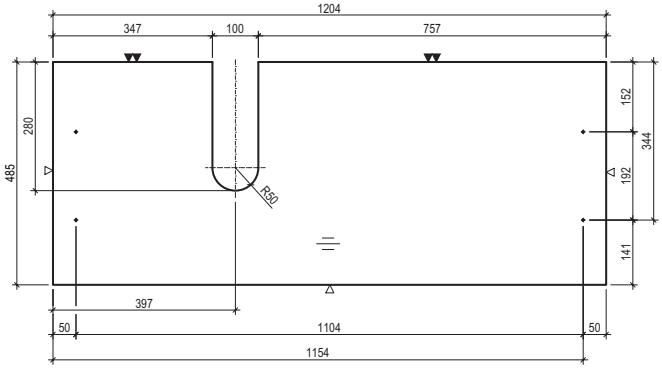

RUMBA/WTFA12M
WTPA12M

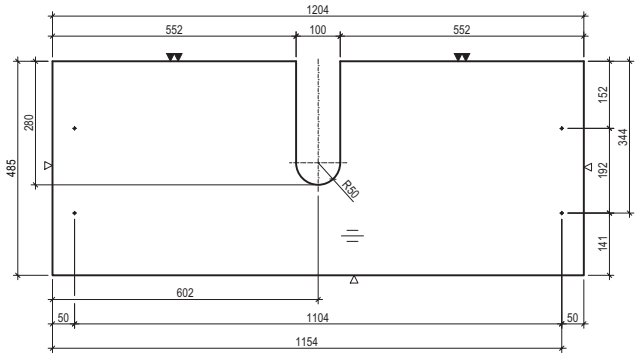

RUMBA/WTFA12R
WTPA12R

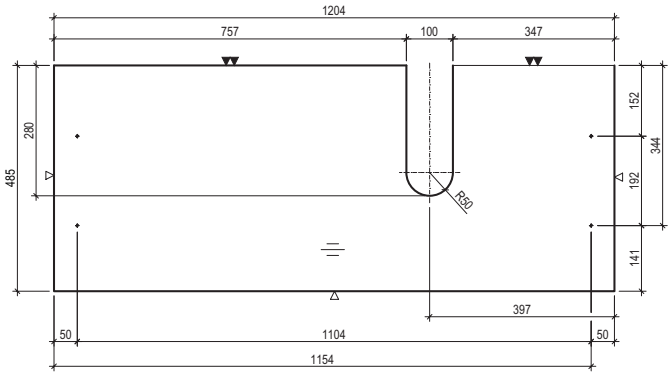

Achtung: Die Montage muss durch fachkundige Personen erfolgen. Der Untergrund zur Wandbefestigung ist vor Montage zu prüfen. Bitte wählen Sie entsprechend das geeignete Befestigungsmaterial. Fehlerhafte Montagen können das Möbel beschädigen oder dessen Funktion dauerhaft beeinträchtigen. Für Sach- und Personenschäden übernehmen wir im Falle einer unsachgemäßen Montage keine Haftung.

Attention: Assembly must be carried out by skilled personnel. The subsurface for the wall mounting must be checked before assembly. Please select a suitable mounting material. Faulty assembly can damage furniture or permanently impair its function. We will not be held responsible for damage to material or persons in the case of improper assembly.

3390 »Maße/*dimensions*«

Bohrlochhöhen für Schraubhaken, Anschlussmaße und Abflusshöhen/*drilling point for screw hooks, dimensions for mounting and drain*

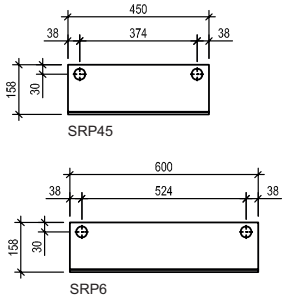

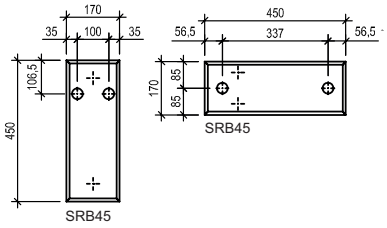

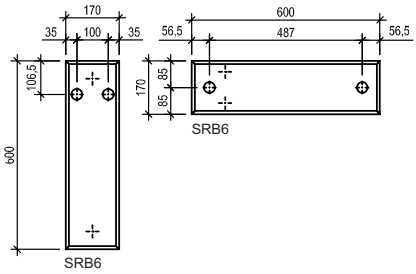

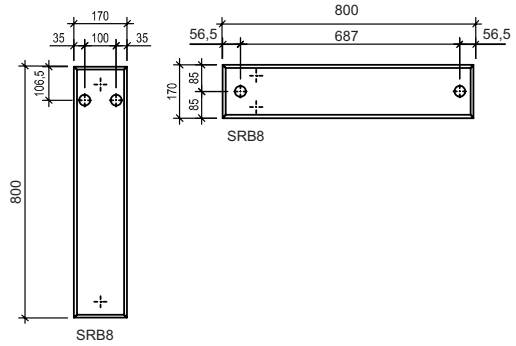

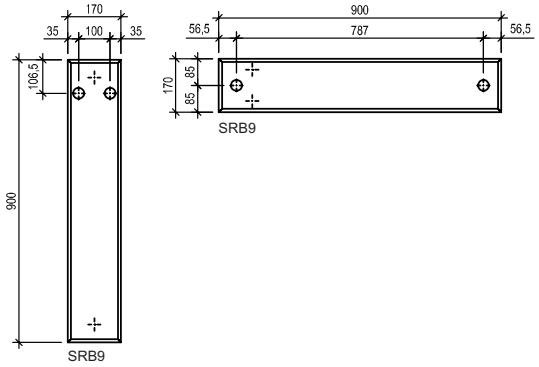

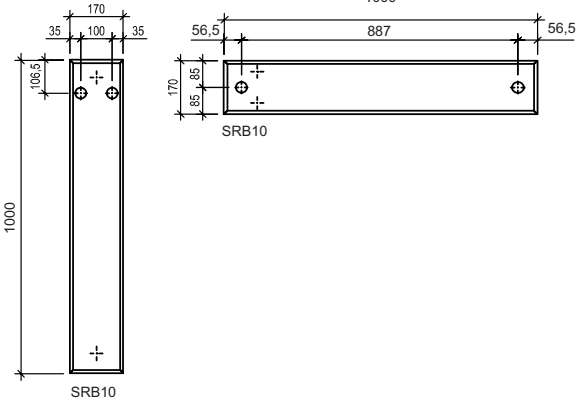

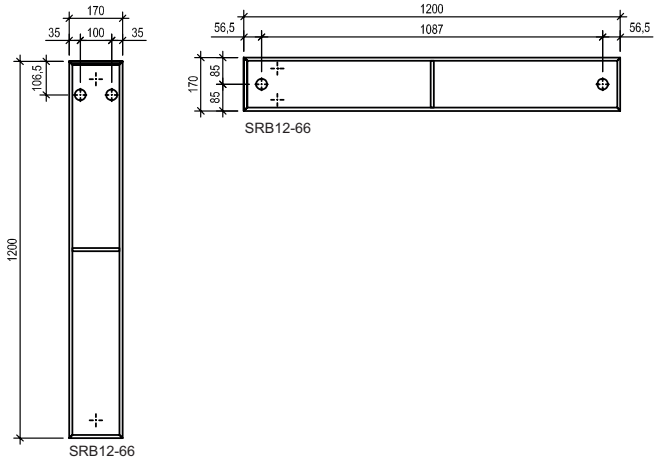

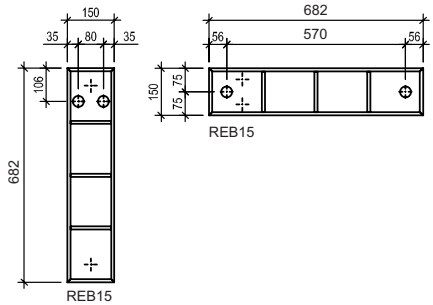

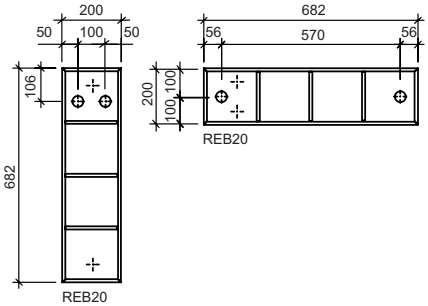

Achtung: Die Montage muss durch fachkundige Personen erfolgen. Der Untergrund zur Wandbefestigung ist vor Montage zu prüfen. Bitte wählen Sie entsprechend das geeignete Befestigungsmaterial. Fehlerhafte Montagen können das Möbel beschädigen oder dessen Funktion dauerhaft beeinträchtigen. Für Sach- und Personenschäden übernehmen wir im Falle einer unsachgemäßen Montage keine Haftung.

Attention: Assembly must be carried out by skilled personnel. The subsurface for the wall mounting must be checked before assembly. Please select a suitable mounting material. Faulty assembly can damage furniture or permanently impair its function. We will not be held responsible for damage to material or persons in the case of improper assembly.