»3360line«

Piktogramme/*pictograms*

- Mineralmarmor Waschtisch / *Marble minerals washbasin*
- Keramik Waschtisch / *Ceramic washbasin*
- Waschtischplatte freihängend? Konsole bestellen / *Washbasin plate free-hanging? Order console*
- LED Lichtfarbe kalt / *LED colour temperature cold*
- LED Lichtfarbe warm / *LED colour temperature warm*
- Waschtischplatte maßvariabel / *washbasin plate made to measure*
- LED mit Sensorschalter, Helligkeit dimmbar / *LED with sensor switch, brigthness dimmable*

Mineralmarmor Waschbecken weiß alpin Glanz (FE69)

Marble minerals on-top washbasin gloss alpine white (FE69)

≈ Beckenmaße in cm (BxHxT) / *basin dimensions in cm (WxHxD)*

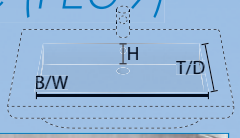

mineral

Inga

MWING6 | 57 x 12 x 31 cm

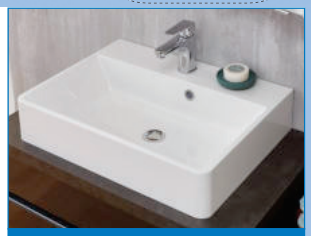

Detail

Keramik Waschbecken weiß alpin Glanz (FEK)

Ceramic on-top washbasin gloss alpine white (FEK)

keramik

Bella

KWBEL7 | 69 x 11 x 29 cm

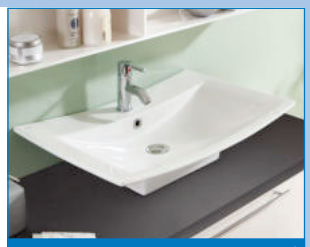

Detail

keramik

Poco

KWPOC55 | 50 x 11 x 30 cm

Detail

keramik

Rumba

KWAWG6 | 59,6 x 9,9 x 32,7 cm

Weiß Glanz
Gloss White
FEK

Schwarz Matt
Matt Black
FEKB

Detail

Technische Änderungen und Irrtümer vorbehalten/technical changes and mistakes reserved.

Waschtischplattenfarben/*washbasin plate colours*

19 mm Plattenstärke/*plate thickness*

PG 1

Eiche Struktur Natur Nachbildung
Oak Structure Nature Finish
FE55

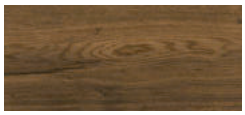

Eiche Struktur Braun Nachbildung NEW
Oak Structure Brown Finish
FE70

Query Steindekor
Query Stone Decor
FE92

Nature Steindekor
Nature Stone Decor
FE93

PG 2

Schwarz Supermatt
Black Super Matt
FE88
Anti-Fingerprint-Beschichtung
Anti-Fingerprint coating

Waschtischplattenfarben/*washbasin plate colours*

38 mm Plattenstärke/*plate thickness*

Eiche Struktur Natur Nachbildung
Oak Structure Nature Finish
FE55

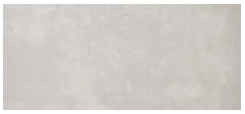

Polaris
Polaris
FE96

Prado Achatgrau
Prado Achatgrey
FE97

Schränke/*cabinets* 3360line

Frontfarben/*front colours*

Dickkante/*thick edge*

Weiß Seidenglanz
Silk Gloss White
FEE_

Anthrazit Seidenglanz
Silk Gloss Anthracite
FEA_

Kastanie Graphit Nachbildung
Graphite Chestnut Finish
FEC_

Eiche Struktur Natur Nachbildung
Oak Structure Nature Finish
FEM_

Eiche Struktur Weiß Nachbildung
Oak Structure White Finish
FEL_

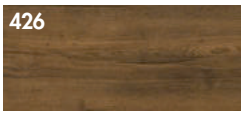

Eiche Struktur Braun Nachbildung
Oak Structure Brown Finish
FEH_

MDF-foliert/*MDF-coated*

Weiß Glanz
Gloss White
FEG_

Anthrazit Glanz
Gloss Anthracite
FEF_

Korpusfarben/*basic shell colours*

PG 1 Dickkante/*thick edge*

Weiß Seidenglanz
Silk Gloss White
E/FE86

Anthrazit Seidenglanz
Silk Gloss Anthracite
A/FE84

Kastanie Graphit Nachbildung
Graphite Chestnut Finish
C/FE45

Eiche Struktur Natur Nachbildung
Oak Structure Nature Finish
M/FE55

Eiche Struktur Weiß Nachbildung
Oak Structure White Finish
L/FE40

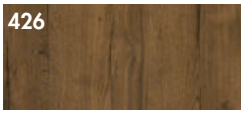

Eiche Struktur Braun Nachbildung
Oak Structure Brown Finish
H/FE70

PG 3 MDF-foliert/*MDF-coated*

Weiß Glanz Folie
Gloss White
G/FE50

Anthrazit Glanz Folie
Gloss Anthracite
F/FE30

BITTE BEACHTEN:
Die Front-/Korpuskombination „MDF-folierte FRONT (Variante: 438/961)" mit „Korpus PG1 (Variante: 284/286/426/435/473/490)" wird zu PG2 abgerechnet.
The front / basic shell combination „MDF-foiled front (variant: 438/961)" with „basic shell PG1 (variant: 284/286/426/435/473/490)" is billed to PG2.

Regalfarben/*shelf colours*

Weiß Seidenglanz
Silk Gloss White
FE86

Anthrazit Seidenglanz
Silk Gloss Anthracite
FE84

Kastanie Graphit Nachbildung
Graphite Chestnut Finish
FE45

Eiche Struktur Natur Nachbildung
Oak Structure Nature Finish
FE55

Eiche Struktur Weiß Nachbildung
Oak Structure White Finish
FE40

Eiche Struktur Braun Nachbildung
Oak Structure Brown Finish
FE70

Griffe/*handles*

Edelstahl Optik
Stainless design
Griffnummer/*handlenumber:* 265/266/386/267/268/269/270
⟷ 96 mm/128 mm/192 mm/256 mm/179-179 mm*/179-179 mm*/279-279 mm*

Schwarz Matt Struktur
Matt Black Structure
Griffnummer/*handlenumber:* 272/273/271/274/275/276/277
⟷ 96 mm/128 mm/192 mm/256 mm/179-179 mm*/179-179 mm*/279-279 mm*

⟷ = Bohrabstand/*hole spacing* *drei Grifflochbohrungen

Die Angabe einer Griffnummer ist ausreichend. Die Griffe werden passend zur jeweiligen Schrankbreite beigelegt.
The indication of one handle number is sufficient. The handles are supplied to match the respective cabinet width.

Beleuchtung / *lighting*

Aufbauleuchte LED
Top light LED

Lichtfarbe Tageslicht (Kalt)
Louminous colour natural light (cold)

AW80, AWP80,
AWP90,
AW100, AWP100
AW120, AWP120

Seitlich und oben LED Beleuchtung
lateral and top LED lighting

Die Steckdose / Powerbox für Spiegelschränke ist auch in Ausführung für die Schweiz / Frankreich erhältlich. Bitte Mehrpreis beachten (siehe Seite 21).
The power socket for mirror cabinets is also available for Switzerland / France. Please note extra charge (see page 21).

	Beschreibung *Description*	**Maße in cm** *Dimensions in cm* B/W	H	T/D	**Artikel-Nr.** *Article no.*	**Türanschlag** *Door stop*	**Identnummer** *ID number* PG1	PG2	PG3
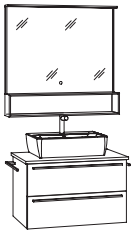	Kombination 80 cm bestehend aus:								
	LED-Aufbauleuchte 80 cm				AWP80	LED	**370**	**370**	**370**
	Spiegelpaneel, Sensorschalter 80 cm				SPBSA8		**1154**	**1154**	**1154**
	Regal unter dem Spiegelpanel 80 cm				SRB8		**346**	**346**	**346**
	Aufsatz-Keramik-Waschbecken Poco weiß				KWPOC55		**646**	**646**	**646**
	Waschtischplatte 19 mm **aus PG1** (Breite 80 cm)				WTFP8M	LED	**461**	**461**	**461**
	Waschtisch-Unterschrank 77 cm				WPWSA7		**1407**	**1799**	**2215**
	Handtuchhalter				HHF133		**102**	**102**	**102**
	Handtuchhalter				HHF133		**102**	**102**	**102**
							4588	**4980**	**5396**
	combination 80 cm width consisting of:					keramik			
	LED top lighting 80 cm								
	mirror panel, sensor switch 80 cm								
	shelf below mirror panel 80 cm								
	on-top ceramic washbasin Poco white								
	*washbasin plate 19 mm **from PG1** (width 80 cm)*						**Waschtischplattenfarbe aus PG1** *washbasin plate colour from PG1*		
	washbasin base cabinet 77 cm								
	towel rail (2x)								
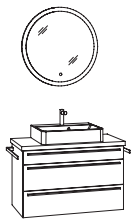	Kombination 100 cm bestehend aus:								
	Spiegelpaneel, Sensorschalter 78 cm				SPK78	LED	**1292**	**1292**	**1292**
	Aufsatz-Mineralmarmor-Waschbecken Inga				MWING6		**1038**	**1038**	**1038**
	Waschtischplatte 38 mm (Breite 100 cm)				WTPI10M		**577**	**577**	**577**
	Waschtisch-Unterschrank 97 cm				WPWSSA9		**1846**	**2261**	**2676**
	Handtuchhalter				RHH	LED	**195**	**195**	**195**
	Handtuchhalter				RHH		**195**	**195**	**195**
							5143	**5558**	**5973**
	combination 100 cm width consisting of:					mineral			
	mirror panel, sensor switch 78 cm								
	on-top marble minerals washbasin Inga								
	washbasin plate 38 mm (width 100 cm)								
	washbasin base cabinet 97 cm								
	towel rail (2x)								
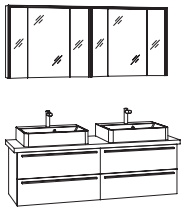	Kombination ca. 160 cm bestehend aus:								
	Spiegelschrank, 3 Spiegeltüren 80 cm				SDU8	LED	**2238**	**2238**	**2238**
	Spiegelschrank, 3 Spiegeltüren 80 cm				SDU8		**2238**	**2238**	**2238**
	Aufsatz-Mineralmarmor-Waschbecken Inga				MWING6		**1038**	**1038**	**1038**
	Aufsatz-Mineralmarmor-Waschbecken Inga				MWING6		**1038**	**1038**	**1038**
	Variable Waschtischplatte 38 mm (Breite 154,4 cm)				WTPV10	mineral	**1152**	**1152**	**1152**
	Waschtisch-Unterschrank 77 cm				WPWSA7		**1407**	**1799**	**2215**
	Waschtisch-Unterschrank 77 cm				WPWSA7		**1407**	**1799**	**2215**
							10518	**11302**	**12134**
	combination ca.160 cm width consisting of:					variabel			
	mirror cabinet, 3 mirror doors 80 cm								
	mirror cabinet, 3 mirror doors 80 cm								
	on-top marble minerals washbasin Inga								
	on-top marble minerals washbasin Inga								
	variable washbasin plate 38 mm (width 154,4 cm)								
	washbasin base cabinet 77 cm								
	washbasin base cabinet 77 cm								
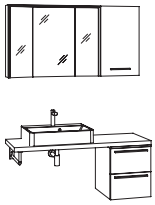	Kombination 130 cm bestehend aus:								
	Spiegelschrank, 3 Spiegeltüren 90 cm				SDU9	LED	**2307**	**2307**	**2307**
	Oberschrank, 1 Tür 40 cm				OT40DR		**461**	**554**	**623**
	Aufsatz-Keramik-Waschbecken Rumba weiß				KWAWG6		**1107**	**1107**	**1107**
	Variable Waschtischplatte 19 mm **aus PG1** (Breite 130 cm)				WTFV10		**936**	**936**	**936**
	Unterschrank, 2 Auszüge 40 cm				UWAA4	keramik	**946**	**1246**	**1638**
	Designsiphon				DS		**236**	**236**	**236**
	Waschtischkonsole mit Handtuchhalter				HK45		**397**	**397**	**397**
							6390	**6783**	**7244**
	combination 130 cm width consisting					variabel			
	mirror cabinet, 3 mirror doors 90 cm								
	top cabinet, 1 door 40 cm								
	on-top ceramic washbasin Rumba white						**Waschtischplattenfarbe aus PG1** *washbasin plate colour from PG1*		
	*variable washbasin plate 19 mm **from PG1** (width 130cm)*								
	base cabinet, 2 extensions 40 cm								
	design siphon								
	washbasin console with towel rail								

Handtuchhalter, Regale, Unterbaubeleuchtungen und weiteres Zubehör finden Sie in der Rubrik 3970zubehör.
Towel rails, shelves, base lightings and other accessories can be found in the 3970accessories range.

	Beschreibung *Description*	Maße in cm *Dimensions in cm* B/W	H	T/D	Artikel-Nr. *Article no.*	Waschtisch *Washbasin*	Identnummer *ID number*
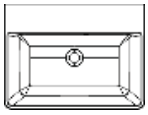	Aufsatz-Mineralmarmor-Waschtisch inkl. Überlaufgarnitur und Montageset MONK-4 *on-top marble minerals washbasin incl. overflow and mounting-set MONK-4*	60,0	12,0	45,0	**MWING6** mineral	**INGA**	**1038**
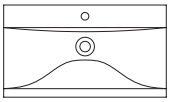	Aufsatz-Keramik-Waschtisch inkl. Überlauf und Montageset MONK-4 *on-top ceramic washbasin incl. overflow and mounting-set MONK-4*	71,0	16,0	44,5	**KWBEL7** keramik	**BELLA**	**900**
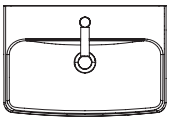	Aufsatz-Keramik-Waschtisch inkl. Überlauf und Montageset MONK-4 *on-top ceramic washbasin incl. overflow and mounting-set MONK-4*	56,0	15,0	38,0	**KWPOC55** keramik	**POCO**	**646**

							FEK Weiß Glanz/*gloss white*	FEKB Schwarz Matt/*matt black*
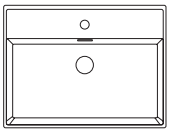	Aufsatz-Keramik-Waschtisch inkl. Überlauf und Montageset MONK-4 *on-top ceramic washbasin incl. overflow and mounting-set MONK-4*	61,2	12,0	46,6	**KWAWG6** keramik	**RUMBA**	**1107**	**1384**

BITTE BEACHTEN: Sehen Sie die unterschiedlichen Maße der Waschtischplattenfräsungen auf Seite 22 - 23
PLEASE NOTE: see the different dimensions of the washbasin plate notchs on page 22 - 23

3360line »Waschtischplatten 19mm/*washbasin plates 19mm*«

Waschtischplatte freihängend? Konsole bestellen

Die Waschtischkonsole WK finden Sie auf Seite 21
The washbasin console WK can be found on page 21

Beschreibung *Description*	Maße in cm *Dimensions in cm* B/W	H	T/D	Artikel-Nr. *Article no.*	Waschtisch *Washbasin*	Identnummer *ID number* PG 1	PG 2
Waschtischplatte **inkl. Ausfräsung mittig** Fixmaß, Plattenstärke **19mm** *Washbasin plate **with centrical notch** fixed size, plate thickness **19mm***	80,4	1,9	48,5	**WTFI8M**	**INGA**	**461**	**692**
				WTFB8M	**BELLA**		
				WTFP8M	**POCO**		
				WTFA8M	**RUMBA**		
Waschtischplatte **inkl. Ausfräsung mittig** Fixmaß, Plattenstärke **19mm** *Washbasin plate **with centrical notch** fixed size, plate thickness **19mm***	100,4	1,9	48,5	**WTFI10M**	**INGA**	**554**	**830**
				WTFB10M	**BELLA**		
				WTFP10M	**POCO**		
				WTFA10M	**RUMBA**		
Waschtischplatte **inkl. Ausfräsung links** Fixmaß, Plattenstärke **19mm** *Washbasin plate **with notch left** fixed size, plate thickness **19mm***	120,4	1,9	48,5	**WTFI12L**	**INGA**	**646**	**969**
				WTFB12L	**BELLA**		
				WTFP12L	**POCO**		
				WTFA12L	**RUMBA**		
Waschtischplatte **inkl. Ausfräsung rechts** Fixmaß, Plattenstärke **19mm** *Washbasin plate **with notch right** fixed size, plate thickness **19mm***	120,4	1,9	48,5	**WTFI12R**	**INGA**	**646**	**969**
				WTFB12R	**BELLA**		
				WTFP12R	**POCO**		
				WTFA12R	**RUMBA**		
Waschtischplatte **inkl. Ausfräsung mittig** Fixmaß, Plattenstärke **19mm** *Washbasin plate **with centrical notch** fixed size, plate thickness **19mm***	120,4	1,9	48,5	**WTFI12M**	**INGA**	**646**	**969**
				WTFB12M	**BELLA**		
				WTFP12M	**POCO**		
				WTFA12M	**RUMBA**		
Waschtischplatte **ohne Ausfräsung** Fixmaß, Plattenstärke **19mm** *Washbasin plate **without notch** fixed size, plate thickness **19mm***	80,4	1,9	48,5	**WTF8**		**439**	**670**
	100,4	1,9	48,5	**WTF10**		**530**	**808**
	120,4	1,9	48,5	**WTF12**		**623**	**946**
Waschtischplatte **ohne Ausfräsung** Variables Maß, Plattenstärke 19mm **Die Platte kann in cm-Schritten im Wunschmaß von 80,4 bis 200,4 cm bestellt werden.** *Washbasin plate **without notch** variable size, plate thickness 19mm **The plate can be ordered in a width of 80,4 to 200,4 cm in steps of 1 cm.***	10,0	1,9	48,5	**WTFV10**		**72** Preis pro angefangene 10 cm *Price per 10 cm or part thereof*	**106**

Bei Planung mit Unterschränken empfehlen wir einen seitlichen Überstand von mindestens 0,2 cm auf jeder Seite zu berücksichtigen.
When planning with base units we recommend considering an overhang of at least 0.2 cm on each side.

Waschtischplattenfarben unbedingt mit angeben, Übersicht siehe Seite 2 / *Please indicate washbasin plate colours, overview see page 2*
Die Ausfräsungen sind beispielhaft, weitere Informationen auf den Seiten 22 - 23 / *The notchs are exemplary, further information on pages 22 - 23*

3360line »Waschtischplatten 38mm/*washbasin plates 38mm*«

Beschreibung *Description*	Maße in cm *Dimensions in cm* B/W	H	T/D	Artikel-Nr. *Article no.*	Waschtisch *Washbasin*	Identnummer *ID number*

Die Waschtischkonsole WK finden Sie auf Seite 21
The washbasin console WK can be found on page 21

	Waschtischplatte **inkl. Ausfräsung mittig** Fixmaß, Plattenstärke **38mm** *Washbasin plate **with centrical notch** fixed size, plate thickness **38mm***	80,4	3,8	48,5	**WTPI8M** **WTPB8M** **WTPP8M** **WTPA8M**	**INGA** **BELLA** **POCO** **RUMBA**	**485**
	Waschtischplatte **inkl. Ausfräsung mittig** Fixmaß, Plattenstärke **38mm** *Washbasin plate **with centrical notch** fixed size, plate thickness **38mm***	100,4	3,8	48,5	**WTPI10M** **WTPB10M** **WTPP10M** **WTPA10M**	**INGA** **BELLA** **POCO** **RUMBA**	**577**
	Waschtischplatte **inkl. Ausfräsung links** Fixmaß, Plattenstärke **38mm** *Washbasin plate **with notch left** fixed size, plate thickness **38mm***	120,4	3,8	48,5	**WTPI12L** **WTPB12L** **WTPP12L** **WTPA12L**	**INGA** **BELLA** **POCO** **RUMBA**	**670**
	Waschtischplatte **inkl. Ausfräsung rechts** Fixmaß, Plattenstärke **38mm** *Washbasin plate **with notch right** fixed size, plate thickness **38mm***	120,4	3,8	48,5	**WTPI12R** **WTPB12R** **WTPP12R** **WTPA12R**	**INGA** **BELLA** **POCO** **RUMBA**	**670**
	Waschtischplatte **inkl. Ausfräsung mittig** Fixmaß, Plattenstärke **38mm** *Washbasin plate **with centrical notch** fixed size, plate thickness **38mm***	120,4	3,8	48,5	**WTPI12M** **WTPB12M** **WTPP12M** **WTPA12M**	**INGA** **BELLA** **POCO** **RUMBA**	**670**

	Waschtischplatte **ohne Ausfräsung** Fixmaß, Plattenstärke **38mm** *Washbasin plate **without notch** fixed size, plate thickness **38mm***	80,4 100,4 120,4	3,8 3,8 3,8	48,5 48,5 48,5	**WTP8** **WTP10** **WTP12**		**461** **554** **646**
	Waschtischplatte **ohne Ausfräsung** Variables Maß, Plattenstärke 38mm **Die Platte kann in cm-Schritten im Wunschmaß von 80,4 bis 200,4 cm bestellt werden.** *Washbasin plate **without notch** variable size, plate thickness 38mm **The plate can be ordered in a width of 80,4 to 200,4 cm in steps of 1 cm.***	10,0	3,8	48,5	**WTPV10** 		**72** Preis pro angefangene 10 cm *Price per 10 cm or part thereof*

Bei Planung mit Unterschränken empfehlen wir einen seitlichen Überstand von mindestens 0,2 cm auf jeder Seite zu berücksichtigen.
When planning with base units we recommend considering an overhang of at least 0.2 cm on each side.

Waschtischplattenfarben unbedingt mit angeben, Übersicht siehe Seite 2 / *Please indicate washbasin plate colours, overview see page 2*
Die Ausfräsungen sind beispielhaft, weitere Informationen auf den Seiten 22 - 23 / *The notchs are exemplary, further information on pages 22 - 23*

	Beschreibung *Description*	**Maße in cm** *Dimensions in cm* B/*W*	H	T/*D*	**Artikel-Nr.** *Article no.*	**Türanschlag** *Door stop*	**Identnummer** *ID number*
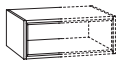	Unterschrankregal variabel 1 offenes Einschubfach, inkl. Aufhängung *base cabinet shelf variable* *1 open case,* *incl. hanging brackets*	15,0 - 60,0	23,8	46,0	**RFAV6**		**575**
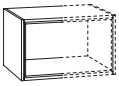	Unterschrankregal variabel 1 offenes Einschubfach, inkl. Aufhängung *base cabinet shelf variable* *1 open case,* *incl. hanging brackets*	15,0 - 60,0	36,6	46,0	**RFBV6**		**671**
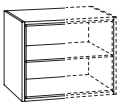	Unterschrankregal variabel 1 offenes Einschubfach, 1 fester Einlegeboden, inkl. Aufhängung *base cabinet shelf variable* *1 open case, 1 fixed shelf* *incl. hanging brackets*	15,0 - 60,0	47,8	46,0	**RFCV6**		**767**

BITTE BEACHTEN: Das Unterschrankregal und das offene Einschubfach können in voneinander abweichenden Dekoren bestellt werden.
PLEASE NOTE: The base cabinet shelf and the open case can be ordered in different colours.

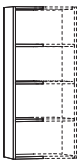	Oberschrankregal für Spiegelschrank/-paneel 3 feste Einlegeböden, inkl. Aufhängung **Bei Bestellung Breite des Regals angeben!** *wall unit shelf for mirror cabinet/-panel* *3 fixed shelves,* *incl. mounting hange* ***When ordering, please state the width of the shelf!***	15,0 - 60,0	68,2	15,6	**REBV**		**769**

Die Regale können in cm-Schritten von 15-60 cm Breite individuell bestellt werden / *the shelves can be ordered in cm steps from 15-60 cm wide*

Regalfarben unbedingt mit angeben, Übersicht siehe Seite 4. *Please indicate shelf colours, overview see page 4.*

	Beschreibung *Description*	**Maße in cm** *Dimensions in cm* B/W	H	T/D	**Artikel-Nr.** *Article no.*	**Türanschlag** *Door stop*	**Identnummer** *ID number* PG1	PG2	PG3
	Waschtisch-Unterschrank **mit Siphon-Ausschnitt mittig**, 1 Schubkasten *washbasin base cabinet **with siphon-cutout center,** 1 drawer*	77,0	23,8	48,0	**WPWS7**		**946**	**1107**	**1384**
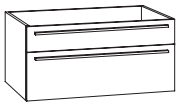	Waschtisch-Unterschrank **mit Siphon-Ausschnitt mittig**, 2 Schubkästen *washbasin base cabinet **with siphon-cutout center,** 2 drawers*	77,0	36,6	48,0	**WPWSS7**		**1269**	**1431**	**1707**
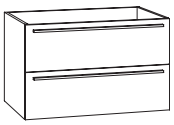	Waschtisch-Unterschrank **mit Siphon-Ausschnitt mittig**, 1 Schubkasten, 1 Auszug *washbasin base cabinet **with siphon-cutout center,** 1 drawer, 1 extension*	77,0	47,8	48,0	**WPWSA7**		**1407**	**1799**	**2215**
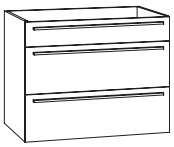	Waschtisch-Unterschrank **mit Siphon-Ausschnitt mittig**, 2 Schubkästen, 1 Auszug *washbasin base cabinet **with siphon-cutout center,** 2 drawers, 1 extension*	77,0	60,6	48,0	**WPWSSA7**		**1684**	**2123**	**2538**
	Waschtisch-Unterschrank **mit Siphon-Ausschnitt mittig**, 1 Schubkasten *washbasin base cabinet **with siphon-cutout center,** 1 drawer*	97,0	23,8	48,0	**WPWS9**		**1016**	**1176**	**1453**
	Waschtisch-Unterschrank **mit Siphon-Ausschnitt mittig**, 2 Schubkästen *washbasin base cabinet **with siphon-cutout center,** 2 drawers*	97,0	36,6	48,0	**WPWSS9**		**1362**	**1546**	**1846**
	Waschtisch-Unterschrank **mit Siphon-Ausschnitt mittig**, 1 Schubkasten, 1 Auszug *washbasin base cabinet **with siphon-cutout center,** 1 drawer, 1 extension*	97,0	47,8	48,0	**WPWSA9**		**1546**	**1846**	**2261**
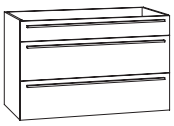	Waschtisch-Unterschrank **mit Siphon-Ausschnitt mittig**, 2 Schubkästen, 1 Auszug *washbasin base cabinet **with siphon-cutout center,** 2 drawers, 1 extension*	97,0	60,6	48,0	**WPWSSA9**		**1846**	**2261**	**2676**
	Waschtisch-Unterschrank **mit Siphon-Ausschnitt links**, 1 Schubkasten *washbasin base cabinet **with siphon-cutout left,** 1 drawer*	117,0	23,8	48,0	**WPWS11L**		**1061**	**1292**	**1591**
	Waschtisch-Unterschrank **mit Siphon-Ausschnitt rechts**, 1 Schubkasten *washbasin base cabinet **with siphon-cutout right,** 1 drawer*	117,0	23,8	48,0	**WPWS11R**		**1061**	**1292**	**1591**
	Waschtisch-Unterschrank **mit Siphon-Ausschnitt mittig**, 1 Schubkasten *washbasin base cabinet **with siphon-cutout center,** 1 drawer*	117,0	23,8	48,0	**WPWS11M**		**1061**	**1292**	**1591**

	Beschreibung *Description*	**Maße in cm** *Dimensions in cm* B/*W*	H	T/*D*	**Artikel-Nr.** *Article no.*	**Türanschlag** *Door stop*	**Identnummer** *ID number* PG1	PG2	PG3
	Waschtisch-Unterschrank **mit Siphon-Ausschnitt links**, 2 Schubkästen *washbasin base cabinet **with siphon-cutout left,** 2 drawers*	117,0	36,6	48,0	**WPWSS11L**		**1453**	**1684**	**2053**
	Waschtisch-Unterschrank **mit Siphon-Ausschnitt rechts**, 2 Schubkästen *washbasin base cabinet **with siphon-cutout right,** 2 drawers*	117,0	36,6	48,0	**WPWSS11R**		**1453**	**1684**	**2053**
	Waschtisch-Unterschrank **mit Siphon-Ausschnitt mittig**, 2 Schubkästen *washbasin base cabinet **with siphon-cutout center,** 2 drawers*	117,0	36,6	48,0	**WPWSS11M**		**1453**	**1684**	**2053**
	Waschtisch-Unterschrank **mit Siphon-Ausschnitt links**, 1 Schubkasten, 1 Auszug *washbasin base cabinet **with siphon-cutout left,** 1 drawer, 1 extension*	117,0	47,8	48,0	**WPWSA11L**		**1661**	**2053**	**2423**
	Waschtisch-Unterschrank **mit Siphon-Ausschnitt rechts**, 1 Schubkasten, 1 Auszug *washbasin base cabinet **with siphon-cutout right,** 1 drawer, 1 extension*	117,0	47,8	48,0	**WPWSA11R**		**1661**	**2053**	**2423**
	Waschtisch-Unterschrank **mit Siphon-Ausschnitt mittig**, 1 Schubkasten, 1 Auszug *washbasin base cabinet **with siphon-cutout center,** 1 drawer, 1 extension*	117,0	47,8	48,0	**WPWSA11M**		**1661**	**2053**	**2423**
	Waschtisch-Unterschrank **mit Siphon-Ausschnitt links**, 2 Schubkästen, 1 Auszug *washbasin base cabinet **with siphon-cutout left,** 2 drawers, 1 extension*	117,0	60,6	48,0	**WPWSSA11L**		**1984**	**2353**	**2745**
	Waschtisch-Unterschrank **mit Siphon-Ausschnitt rechts**, 2 Schubkästen, 1 Auszug *washbasin base cabinet **with siphon-cutout right,** 2 drawers, 1 extension*	117,0	60,6	48,0	**WPWSSA11R**		**1984**	**2353**	**2745**
	Waschtisch-Unterschrank **mit Siphon-Ausschnitt mittig**, 2 Schubkästen, 1 Auszug *washbasin base cabinet **with siphon-cutout center,** 2 drawers, 1 extension*	117,0	60,6	48,0	**WPWSSA11M**		**1984**	**2353**	**2745**

Beschreibung *Description*	Maße in cm *Dimensions in cm* B/W	H	T/D	Artikel-Nr. *Article no.*	Türanschlag *Door stop*	Identnummer *ID number* PG1	PG2	PG3
Ohne Abdeckplatte / *without top*								
Unterschrank 1 Auszug *base cabinet* *1 extension*	40,0	23,8	48,0	**UWA4**		**646**	**761**	**1085**
Unterschrank 1 Schubkasten, 1 Auszug *base cabinet* *1 drawer, 1 extension*	40,0	36,6	48,0	**UWSA4**		**900**	**1107**	**1476**
Unterschrank 2 Auszüge *base cabinet* *2 extensions*	40,0	47,8	48,0	**UWAA4**		**946**	**1246**	**1638**
Unterschrank 1 Schubkasten, 2 Auszüge *base cabinet* *1 drawer, 2 extensions*	40,0	60,6	48,0	**UWSAA4**		**1269**	**1500**	**2076**
Unterschrank 1 Schubkasten, 1 Einschubregal, 1 Auszug *base cabinet* *1 drawer, 1 push-in shelf, 1 extension*	40,0	60,6	48,0	**UWSEA4**		**1154**	**1384**	**1799**
Unterschrank 1 Auszug *base cabinet* *1 extension*	60,0	23,8	48,0	**UWA6**		**670**	**808**	**1200**
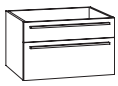 Unterschrank 1 Schubkasten, 1 Auszug *base cabinet* *1 drawer, 1 extension*	60,0	36,6	48,0	**UWSA6**		**1038**	**1223**	**1638**
Unterschrank 2 Auszüge *base cabinet* *2 extensions*	60,0	47,8	48,0	**UWAA6**		**1085**	**1269**	**1730**
Unterschrank 1 Schubkasten, 2 Auszüge *base cabinet* *1 drawer, 2 extensions*	60,0	60,6	48,0	**UWSAA6**		**1362**	**1661**	**2123**
Unterschrank 1 Schubkasten, 1 Einschubregal, 1 Auszug *base cabinet* *1 drawer, 1 push-in shelf, 1 extension*	60,0	60,6	48,0	**UWSEA6**		**1292**	**1522**	**2076**

Regalfarben unbedingt mit angeben, Übersicht siehe Seite 4. *Please indicate shelf colours, overview see page 4*

Beschreibung *Description*	Maße in cm *Dimensions in cm* B/*W*	H	T/*D*	Artikel-Nr. *Article no.*	Türanschlag *Door stop*	Identnummer *ID number*

Ohne Abdeckplatte / *without top*

						PG1	PG2	PG3
	Unterschrank 1 Auszug *base cabinet* *1 extension*	97,0	23,8	48,0	**UWA9**	**830**	**1016**	**1384**
	Unterschrank 1 Schubkasten, 1 Auszug *base cabinet* *1 drawer, 1 extension*	97,0	36,6	48,0	**UWSA9**	**1269**	**1638**	**2030**
	Unterschrank 2 Auszüge *base cabinet* *2 extensions*	97,0	47,8	48,0	**UWAA9**	**1315**	**1684**	**2076**
	Unterschrank 1 Schubkasten, 2 Auszüge *base cabinet* *1 drawer, 2 extensions*	97,0	60,6	48,0	**UWSAA9**	**1684**	**2215**	**2769**
	Unterschrank 1 Auszug *base cabinet* *1 extension*	117,0	23,8	48,0	**UWA11**	**900**	**1176**	**1569**
	Unterschrank 1 Schubkasten, 1 Auszug *base cabinet* *1 drawer, 1 extension*	117,0	36,6	48,0	**UWSA11**	**1431**	**1799**	**2215**
	Unterschrank 2 Auszüge *base cabinet* *2 extensions*	117,0	47,8	48,0	**UWAA11**	**1476**	**1868**	**2353**
	Unterschrank 1 Schubkasten, 2 Auszüge *base cabinet* *1 drawer, 2 extensions*	117,0	60,6	48,0	**UWSAA11**	**1915**	**2514**	**3091**

Beschreibung *Description*	Maße in cm *Dimensions in cm* B/W	H	T/D	Artikel-Nr. *Article no.*	Türanschlag *Door stop*	Identnummer *ID number* PG1	PG2	PG3
Mit Abdeckplatte in Korpusfarbe */ with top in carcase colour*								
Unterschrank 1 Auszug *base cabinet* *1 extension*	40,0	25,6	48,5	**UWA4F**		**715**	**830**	**1107**
Unterschrank 1 Schubkasten, 1 Auszug *base cabinet* *1 drawer, 1 extension*	40,0	38,4	48,5	**UWSA4F**		**969**	**1176**	**1546**
Unterschrank 2 Auszüge *base cabinet* *2 extensions*	40,0	49,6	48,5	**UWAA4F**		**1016**	**1315**	**1707**
Unterschrank 1 Schubkasten, 2 Auszüge *base cabinet* *1 drawer, 2 extensions*	40,0	62,4	48,5	**UWSAA4F**		**1338**	**1569**	**2145**
Unterschrank 1 Schubkasten, 1 Einschubregal, 1 Auszug *base cabinet* *1 drawer, 1 push-in shelf, 1 extension*	40,0	62,4	48,5	**UWSEA4F**		**1223**	**1453**	**1868**
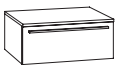 Unterschrank 1 Auszug *base cabinet* *1 extension*	60,0	25,6	48,5	**UWA6F**		**761**	**900**	**1200**
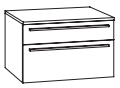 Unterschrank 1 Schubkasten, 1 Auszug *base cabinet* *1 drawer, 1 extension*	60,0	38,4	48,5	**UWSA6F**		**1131**	**1315**	**1707**
Unterschrank 2 Auszüge *base cabinet* *2 extensions*	60,0	49,6	48,5	**UWAA6F**		**1176**	**1362**	**1822**
Unterschrank 1 Schubkasten, 2 Auszüge *base cabinet* *1 drawer, 2 extensions*	60,0	62,4	48,5	**UWSAA6F**		**1453**	**1753**	**2215**
Unterschrank 1 Schubkasten, 1 Einschubregal, 1 Auszug *base cabinet* *1 drawer, 1 push-in shelf, 1 extension*	60,0	62,4	48,5	**UWSEA6F**		**1384**	**1615**	**2168**

Regalfarben unbedingt mit angeben, Übersicht siehe Seite 4. *Please indicate shelf colours, overview see page 4*

Beschreibung *Description*	Maße in cm *Dimensions in cm* B/W	H	T/D	Artikel-Nr. *Article no.*	Türanschlag *Door stop*	Identnummer *ID number*

Mit Abdeckplatte in Korpusfarbe */ with top in carcase colour*

						PG1	PG2	PG3
	Unterschrank 1 Auszug *base cabinet* *1 extension*	97,0	25,6	48,5	**UWA9F**	**992**	**1176**	**1569**
	Unterschrank 1 Schubkasten, 1 Auszug *base cabinet* *1 drawer, 1 extension*	97,0	38,4	48,5	**UWSA9F**	**1431**	**1799**	**2215**
	Unterschrank 2 Auszüge *base cabinet* *2 extensions*	97,0	49,6	48,5	**UWAA9F**	**1476**	**1846**	**2284**
	Unterschrank 1 Schubkasten, 2 Auszüge *base cabinet* *1 drawer, 2 extensions*	97,0	62,4	48,5	**UWSAA9F**	**1846**	**2307**	**2769**
	Unterschrank 1 Auszug *base cabinet* *1 extension*	117,0	25,6	48,5	**UWA11F**	**1038**	**1315**	**1753**
	Unterschrank 1 Schubkasten, 1 Auszug *base cabinet* *1 drawer, 1 extension*	117,0	38,4	48,5	**UWSA11F**	**1569**	**1961**	**2423**
	Unterschrank 2 Auszüge *base cabinet* *2 extensions*	117,0	49,6	48,5	**UWAA11F**	**1615**	**1984**	**2538**
	Unterschrank 1 Schubkasten, 2 Auszüge *base cabinet* *1 drawer, 2 extensions*	117,0	62,4	48,5	**UWSAA11F**	**2053**	**2653**	**3299**

Beschreibung *Description*	Maße in cm *Dimensions in cm* B/W	H	T/D	Artikel-Nr. *Article no.*	Türanschlag *Door stop*	Identnummer *ID number* PG1	PG2	PG3
Ohne Abdeckplatte / *without top*								
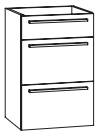 Unterschrank ohne Abdeckplatte 1 Schubkasten, 2 Auszüge *base cabinet without top* *1 drawer, 2 extensions*	40,0	60,6	35,0	**UHSAA4**		**1131**	**1384**	**1892**
Unterschrank ohne Abdeckplatte 1 Schubkasten, 1 Einschubregal, 1 Auszug *base cabinet without top* *1 drawer, 1 push-in shelf, 1 extension*	40,0	60,6	35,0	**UHSEA4**		**1085**	**1338**	**1868**
Unterschrank ohne Abdeckplatte 1 Schubkasten, 2 Auszüge *base cabinet without top* *1 drawer, 2 extensions*	60,0	60,6	35,0	**UHSAA6**		**1269**	**1546**	**1961**
Unterschrank ohne Abdeckplatte 1 Schubkasten, 1 Einschubregal, 1 Auszug *base cabinet without top* *1 drawer, 1 push-in shelf, 1 extension*	60,0	60,6	35,0	**UHSEA6**		**1223**	**1500**	**1915**
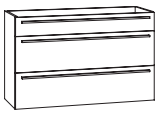 Unterschrank ohne Abdeckplatte 1 Schubkasten, 2 Auszüge *base cabinet without top* *1 drawer, 2 extensions*	97,0	60,6	35,0	**UHSAA9**		**1569**	**2007**	**2538**
Unterschrank ohne Abdeckplatte 1 Schubkasten, 2 Auszüge *base cabinet without top* *1 drawer, 2 extensions*	117,0	60,6	35,0	**UHSAA11**		**1707**	**2238**	**2838**

					PG1 Dickkante/*thick edge*
Maßvariable Abdeckplatte für Unterschränke ohne Abdeckplatte *cover panel in variable dimensions for* *base cabinets without top*	200,0 max.	1,6	49,3 max.	**ADFV**	**221**
Artikel nicht lieferbar in Weiß Glanz und Anthrazit Glanz / *article not available in White Gloss and Anthracite Gloss*					

Regalfarben unbedingt mit angeben, Übersicht siehe Seite 4. *Please indicate shelf colours, overview see page 4.*

	Beschreibung *Description*	Maße in cm *Dimensions in cm* B/W	H	T/D	Artikel-Nr. *Article no.*	Türanschlag *Door stop*	Identnummer *ID number*
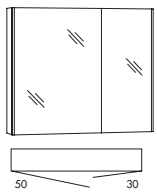	Spiegelschrank, 2 beidseitig verspiegelte Türen, 2 Glaseinlegeböden, inkl. Schalter/Steckdose, seitliche LED-Beleuchtung, 6000 K, 2x 6,3 W, 2x 660 Lumen, EEK F *mirror cabinet, 2 doors mirrored on both sides, 2 glass boards, incl. switch/socket lateral LED-lighting, 6000 K, 2x 6,3 W, 2x 660 lumen, EEC F*	80,0	68,2	17,6	**SADA8L** LED Dieses Produkt enthält eine Lichtquelle der Energieeffizienzklasse F		**1707**
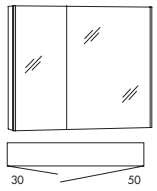	Spiegelschrank, 2 beidseitig verspiegelte Türen, 2 Glaseinlegeböden, inkl. Schalter/Steckdose, seitliche LED-Beleuchtung, 6000 K, 2x 6,3 W, 2x 660 Lumen, EEK F *mirror cabinet, 2 doors mirrored on both sides, 2 glass boards, incl. switch/socket lateral LED-lighting, 6000 K, 2x 6,3 W, 2x 660 lumen, EEC F*	80,0	68,2	17,6	**SADA8R** LED Dieses Produkt enthält eine Lichtquelle der Energieeffizienzklasse F		**1707**
	LED-Aufbauleuchte für Spiegelschrank mit LED-Mini-Stecker, 6000 K, 10,8 W, 1350 Lumen, EEK E *LED-lighting for mirror cabinet with LED-mini-plug, 6000 K, 10,8 W, 1350 lumen, EEC E*	80,0	2,4	20,0	**AW80** LED Dieses Produkt enthält eine Lichtquelle der Energieeffizienzklasse E		**415**
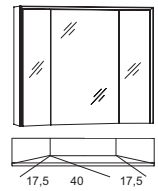	Spiegelschrank, 3 Spiegeltüren - davon 2 trapezförmig angeordnet, 6 Glaseinlegeböden, inkl. Schalter/Steckdose, **seitlich und oben LED-Beleuchtung**, 6000 K, 17,2 W, 960 Lumen, EEK E *mirror cabinet, 3 mirror doors - 2 of them are aranged in a trapeze, 6 glass shelves, incl. switch/socket, **lateral and top LED lighting,** 6000 K, 17,2 W, 960 lumen, EEC E*	80,0	68,2	17,6	**SDU8** LED Dieses Produkt enthält eine Lichtquelle der Energieeffizienzklasse E		**2238**
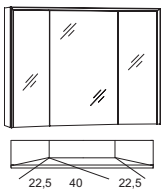	Spiegelschrank, 3 Spiegeltüren - davon 2 trapezförmig angeordnet, 6 Glaseinlegeböden, inkl. Schalter/Steckdose, **seitlich und oben LED-Beleuchtung**, 6000 K, 17,9 W, 960 Lumen, EEK E *mirror cabinet, 3 mirror doors - 2 of them are aranged in a trapeze, 6 glass shelves, incl. switch/socket, **lateral and top LED lighting,** 6000 K, 17,9 W, 960 lumen, EEC E*	90,0	68,2	17,6	**SDU9** LED Dieses Produkt enthält eine Lichtquelle der Energieeffizienzklasse E		**2307**
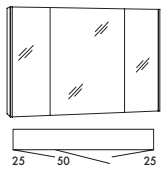	Spiegelschrank, 3 beidseitig verspiegelte Türen, 4 Glaseinlegeböden, inkl. Schalter/Steckdose, seitliche LED-Beleuchtung, 6000 K, 2x 6,3 W, 2x 660 Lumen, EEK F *mirror cabinet, 3 doors mirrored on both sides, 4 glass boards, incl. switch/socket lateral LED-lighting, 6000 K, 2x 6,3 W, 2x 660 lumen, EEC F*	100,0	68,2	17,6	**SADA10** LED Dieses Produkt enthält eine Lichtquelle der Energieeffizienzklasse F		**2076**
	LED-Aufbauleuchte für Spiegelschrank mit LED-Mini-Stecker, 6000 K, 13,8 W, 1728 Lumen, EEK E *LED-lighting for mirror cabinet with LED-mini-plug, 6000 K, 13,8 W, 1728 lumen, EEC E*	100,0	2,4	20,0	**AW100** LED Dieses Produkt enthält eine Lichtquelle der Energieeffizienzklasse E		**461**

EEK/*EEC*=Energieeffizienzklasse/*energy efficiency category*
Leuchtmittel sind nicht austauschbar / *illuminants are not interchangeable.*

	Beschreibung *Description*	Maße in cm *Dimensions in cm* B/W	H	T/D	Artikel-Nr. *Article no.*	Türanschlag *Door stop*	Identnummer *ID number*
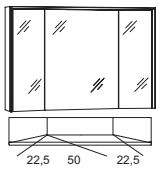	Spiegelschrank, 3 Spiegeltüren - davon 2 trapezförmig angeordnet, 6 Glaseinlegeböden, inkl. Schalter/Steckdose, **seitlich und oben LED-Beleuchtung**, 6000 K, 18,7 W, 960 Lumen, EEK E *mirror cabinet, 3 mirror doors - 2 of them are aranged in a trapeze, 6 glass shelves, incl. switch/socket,* ***lateral and top LED lighting,*** *6000 K, 18,7 W, 960 lumen, EEC E*	100,0	68,2	17,6	**SDU10** LED Dieses Produkt enthält eine Lichtquelle der Energieeffizienzklasse E		**2376**
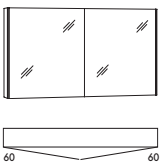	Spiegelschrank, 2 beidseitig verspiegelte Türen, 4 Glaseinlegeböden, inkl. Schalter/Steckdose, seitliche LED-Beleuchtung, 6000 K, 2x 6,3 W, 2x 660 Lumen, EEK F *mirror cabinet, 2 doors mirrored on both sides, 4 glass boards, incl. switch/socket lateral LED-lighting, 6000 K, 2x 6,3 W, 2x 660 lumen, EEC F*	120,0	68,2	17,6	**SADA12D** LED Dieses Produkt enthält eine Lichtquelle der Energieeffizienzklasse F		**1961**
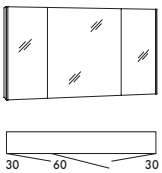	Spiegelschrank, 3 beidseitig verspiegelte Türen, 6 Glaseinlegeböden, inkl. Schalter/Steckdose, seitliche LED-Beleuchtung, 6000 K, 2x 6,3 W, 2x 660 Lumen, EEK F *mirror cabinet, 3 doors mirrored on both sides, 6 glass boards, incl. switch/socket lateral LED-lighting, 6000 K, 2x 6,3 W, 2x 660 lumen, EEC F*	120,0	68,2	17,6	**SADA12** LED Dieses Produkt enthält eine Lichtquelle der Energieeffizienzklasse F		**2168**
	LED-Aufbauleuchte für Spiegelschrank mit LED-Mini-Stecker, 6000 K, 16,8 W, 2106 Lumen, EEK E *LED-lighting for mirror cabinet with LED-mini-plug,* 6000 K, 16,8 W, 2106 lumen, EEC E	120,0	2,4	20,0	**AW120** LED Dieses Produkt enthält eine Lichtquelle der Energieeffizienzklasse E		**485**
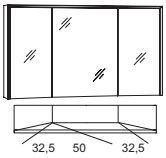	Spiegelschrank, 3 Spiegeltüren - davon 2 trapezförmig angeordnet, 6 Glaseinlegeböden, inkl. Schalter/Steckdose, **seitlich und oben LED-Beleuchtung**, 6000 K, 20,3 W, 960 Lumen, EEK E *mirror cabinet, 3 mirror doors - 2 of them are aranged in a trapeze, 6 glass shelves, incl. switch/socket,* ***lateral and top LED lighting,*** *6000 K, 20,3 W, 960 lumen, EEC E*	120,0	68,2	17,6	**SDU12** LED Dieses Produkt enthält eine Lichtquelle der Energieeffizienzklasse E		**2492**

EEK/*EEC*=Energieeffizienzklasse/*energy efficiency category*
Leuchtmittel sind nicht austauschbar / *illuminants are not interchangeable.*

	Beschreibung *Description*	Maße in cm *Dimensions in cm* B/W	H	T/D	Artikel-Nr. *Article no.*	Türanschlag *Door stop*	Identnummer *ID number*
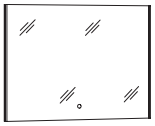	Spiegelpaneel, Sensorschalter, seitliche LED-Beleuchtung 6000 K, 2x 6,3 W, 2x 660 Lumen, EEK F **Helligkeit dimmbar** *mirror panel, sensor switch, lateral LED-lighting 6000 K, 2x 6,3 W, 2x 660 lumen, EEC F* ***brigthness dimmable***	80,0	68,2 NEW	2,8	**SPBSA8** LED LED Dieses Produkt enthält eine Lichtquelle der Energieeffizienzklasse F		**1154**
	LED-Aufbauleuchte für Spiegelpaneel mit LED-Mini-Stecker, 6000 K, 10,8 W, 1350 Lumen, EEK E **Helligkeit dimmbar** *LED-lighting for mirror panel with LED-mini-plug,* 6000 K, 10,8 W, 1350 lumen, EEC E ***brigthness dimmable***	80,0	2,4 NEW	10,0	**AWP80** LED LED Dieses Produkt enthält eine Lichtquelle der Energieeffizienzklasse E		**370**
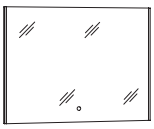	Spiegelpaneel, Sensorschalter, seitliche LED-Beleuchtung 6000 K, 2x 6,3 W, 2x 660 Lumen, EEK F **Helligkeit dimmbar** *mirror panel, sensor switch, lateral LED-lighting 6000 K, 2x 6,3 W, 2x 660 lumen, EEC F* ***brigthness dimmable***	90,0	68,2	2,8	**SPBSA9** LED LED Dieses Produkt enthält eine Lichtquelle der Energieeffizienzklasse F		**1200**
	LED-Aufbauleuchte für Spiegelpaneel mit LED-Mini-Stecker, 6000 K, 12,5 W, 1566 Lumen, EEK E **Helligkeit dimmbar** *LED-lighting for mirror panel with LED-mini-plug,* 6000 K, 12,5 W, 1566 lumen, EEC E ***brigthness dimmable***	90,0	2,4	10,0	**AWP90** LED LED Dieses Produkt enthält eine Lichtquelle der Energieeffizienzklasse E		**392**
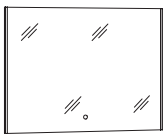	Spiegelpaneel, Sensorschalter, seitliche LED-Beleuchtung 6000 K, 2x 6,3 W, 2x 660 Lumen, EEK F **Helligkeit dimmbar** *mirror panel, sensor switch, lateral LED-lighting 6000 K, 2x 6,3 W, 2x 660 lumen, EEC F* ***brigthness dimmable***	100,0	68,2 NEW	2,8	**SPBSA10** LED LED Dieses Produkt enthält eine Lichtquelle der Energieeffizienzklasse F		**1246**
	LED-Aufbauleuchte für Spiegelpaneel mit LED-Mini-Stecker, 6000 K, 13,7 W, 1440 Lumen, EEK F **Helligkeit dimmbar** *LED-lighting for mirror panel with LED-mini-plug,* 6000 K, 13,7 W, 1440 lumen, EEC F ***brigthness dimmable***	100,0	2,4 NEW	10,0	**AWP100** LED LED Dieses Produkt enthält eine Lichtquelle der Energieeffizienzklasse F		**415**

EEK/*EEC*=Energieeffizienzklasse/*energy efficiency category*
Leuchtmittel sind nicht austauschbar / *illuminants are not interchangeable.*

3360line »Spiegelpaneele/mirror panels«

	Beschreibung *Description*	Maße in cm *Dimensions in cm* B/W	H	T/D	Artikel-Nr. *Article no.*	Türanschlag *Door stop*	Identnummer *ID number*
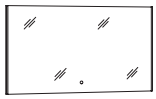	Spiegelpaneel, Sensorschalter, seitliche LED-Beleuchtung 6000 K, 2x 6,3 W, 2x 660 Lumen, EEK F **Helligkeit dimmbar** *mirror panel, sensor switch, lateral LED-lighting 6000 K, 2x 6,3 W, 2x 660 lumen, EEC F* ***brigthness dimmable***	120,0	68,2	2,8	**SPBSA12** Dieses Produkt enthält eine Lichtquelle der Energieeffizienzklasse F	**1292**
	LED-Aufbauleuchte für Spiegelpaneel mit LED-Mini-Stecker, 6000 K, 17,3 W, 2160 Lumen, EEK E **Helligkeit dimmbar** *LED-lighting for mirror panel with LED-mini-plug, 6000 K, 17,3 W, 2160 lumen, EEC E* ***brigthness dimmable***	120,0	2,4	10,0	**AWP120** Dieses Produkt enthält eine Lichtquelle der Energieeffizienzklasse E	**439**

EEK/*EEC*=Energieeffizienzklasse/*energy efficiency category*
Leuchtmittel sind nicht austauschbar / *illuminants are not interchangeable.*

	Beschreibung *Description*	Maße in cm *Dimensions in cm* B/W	H	T/D	Artikel-Nr. *Article no.*	Türanschlag *Door stop*	Identnummer *ID number*
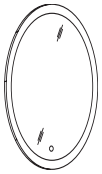	Spiegelpaneel, Sensorschalter, satiniert, LED Beleuchtung, 4000 K, 17,3 W, 2415 Lumen, EEK G **Helligkeit dimmbar** *mirror panel, sensor switch, satined, LED-lighting, 4000 K, 17,3 W, 2415 lumen, EEC G* ***brigthness dimmable***	55,0	78,0	2,8	**SPE55** Dieses Produkt enthält eine Lichtquelle der Energieeffizienzklasse G		**1131**
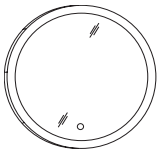	Spiegelpaneel, Sensorschalter, satiniert, LED Beleuchtung, 4000 K, 13,5 W, 1890 Lumen, EEK G **Helligkeit dimmbar** *mirror panel, sensor switch, satined, LED-lighting, 4000 K, 13,5 W, 1890 lumen, EEC G* ***brigthness dimmable***	55,0	55,0	2,8	**SPK55** Dieses Produkt enthält eine Lichtquelle der Energieeffizienzklasse G		**992**
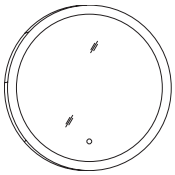	Spiegelpaneel, Sensorschalter, satiniert, LED Beleuchtung, 4000 K, 20,8 W, 2905 Lumen, EEK G **Helligkeit dimmbar** *mirror panel, sensor switch, satined, LED-lighting, 4000 K, 20,8 W, 2905 lumen, EEC G* ***brigthness dimmable***	78,0	78,0	2,8	**SPK78** Dieses Produkt enthält eine Lichtquelle der Energieeffizienzklasse G		**1292**
	Waschtischkonsole mit Handtuchhalter, verchromt *washbasin console with towel rail, chrome-plated*	4,0	15,0	45,0	**HK45**		**397**
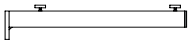	Waschtischkonsole Stahlrohr 4 x 4 cm *washbasin mounting bracket steel 4 x 4 cm*	4,0	4,0	39,2	**WK**		**148**
	Steckdose/Powerbox für Spiegelschränke Ausführung **Schweiz** IP44 mit USB-C Stecker *Power socket for mirror cabinets* ***Switzerland*** *type IP44 with USB-C plug*				**Mehrpreis** ***extra charge***		**138**
	Steckdose/Powerbox für Spiegelschränke Ausführung **Frankreich** mit USB-C Stecker *Power socket for mirror cabinets* ***France*** *type with USB-C plug*				**Mehrpreis** ***extra charge***		**138**

EEK/*EEC*=Energieeffizienzklasse/*energy efficiency category*
Leuchtmittel sind nicht austauschbar / *illuminants are not interchangeable.*

Weiteres Zubehör finden Sie im Register 3970 und Beistellschränke im Register 3990.
Further accessoires can be found in register 3970 and side cabinets in register 3990.

3360line »Maße/*dimensions*«

Bohrlochhöhen für Schraubhaken, Anschlussmaße und Abflusshöhen/*drilling point for screw hooks, dimensions for mounting and drain*

Bei Montage ohne Unterschrank sind 2 Konsolen (WK oder HK45) erforderlich. Bei Montage mit einem Unterschrank, nur auf einer Seite, ist eine Konsole (WK oder HK45) auf der gegenüberliegenden Seite erforderlich.

2 brackets (WK or HK45) are required for installation without base unit. When mounting with a base cabinet, on one side only, a console (WK or HK45) is required on the opposite side.

Waschtischplatte freihängend?

Konsole bestellen

INGA/WTFI8M
WTPI8M

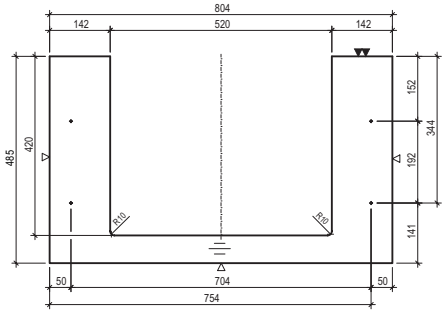

INGA/WTFI12L
WTPI12L

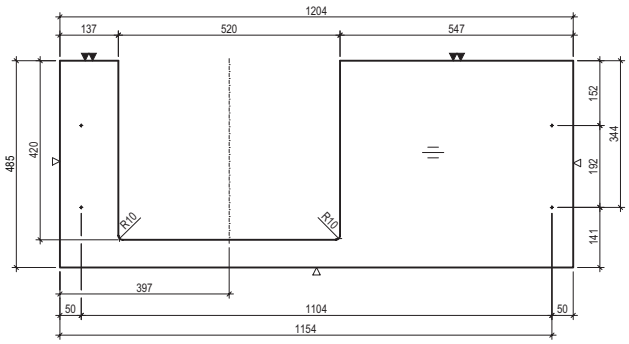

INGA/WTFI12M
WTPI12M

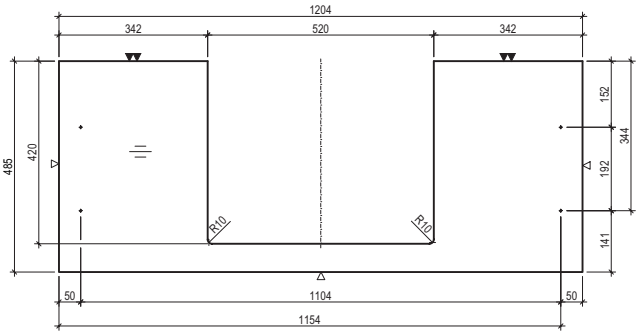

INGA/WTFI12R
WTPI12R

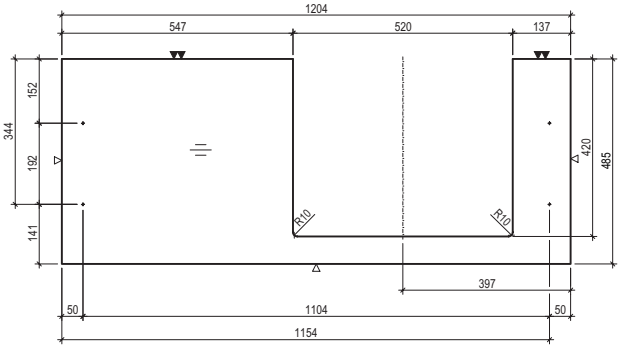

BELLA/WTFB8M
WTPB8M

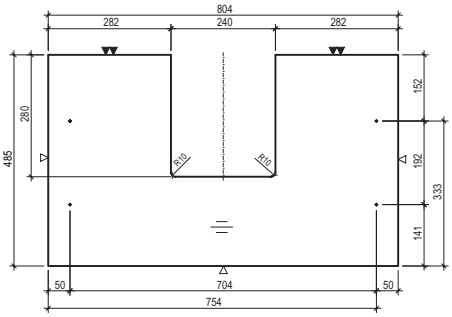

BELLA/WTFB12L
WTPB12L

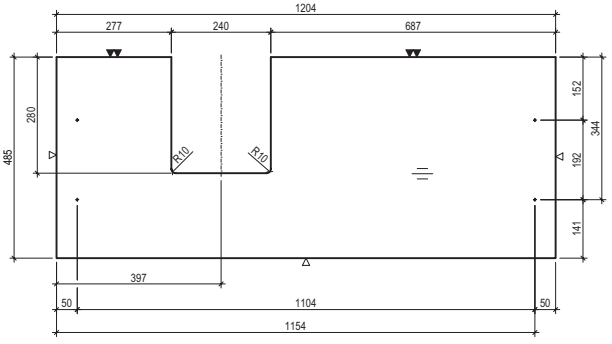

BELLA/WTFB12M
WTPB12M

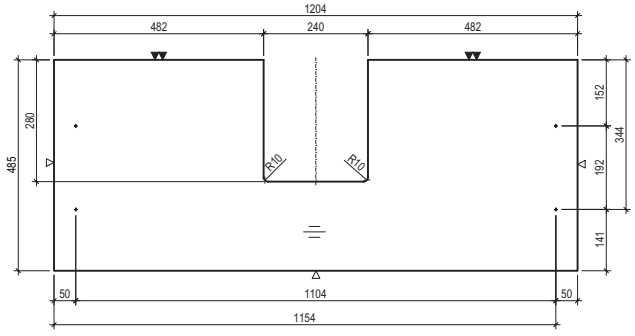

BELLA/WTFB12R
WTPB12R

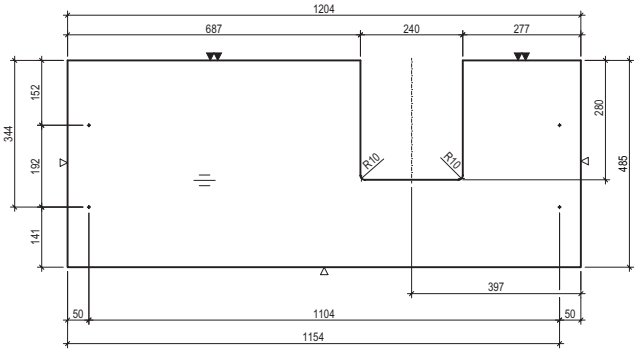

Achtung: Die Montage muss durch fachkundige Personen erfolgen. Der Untergrund zur Wandbefestigung ist vor Montage zu prüfen. Bitte wählen Sie entsprechend das geeignete Befestigungsmaterial. Fehlerhafte Montagen können das Möbel beschädigen oder dessen Funktion dauerhaft beeinträchtigen. Für Sach- und Personenschäden übernehmen wir im Falle einer unsachgemäßen Montage keine Haftung.

Attention: Assembly must be carried out by skilled personnel. The subsurface for the wall mounting must be checked before assembly. Please select a suitable mounting material. Faulty assembly can damage furniture or permanently impair its function. We will not be held responsible for damage to material or persons in the case of improper assembly.

3360line »Maße/*dimensions*«

Bohrlochhöhen für Schraubhaken, Anschlussmaße und Abflusshöhen/*drilling point for screw hooks, dimensions for mounting and drain*

Bei Montage ohne Unterschrank sind 2 Konsolen (WK oder HK45) erforderlich. Bei Montage mit einem Unterschrank, nur auf einer Seite, ist eine Konsole (WK oder HK45) auf der gegenüberliegenden Seite erforderlich.

2 brackets (WK or HK45) are required for installation without base unit. When mounting with a base cabinet, on one side only, a console (WK or HK45) is required on the opposite side.

Waschtischplatte freihängend?

Konsole bestellen

POCO/WTFP8M
WTPP8M

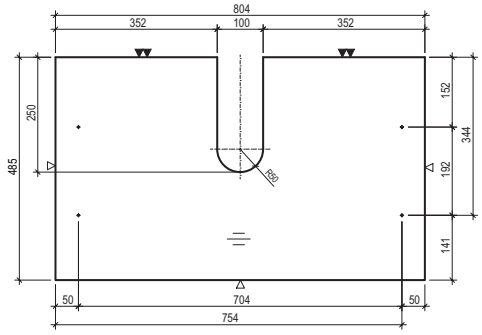

POCO/WTFP12L
WTPP12L

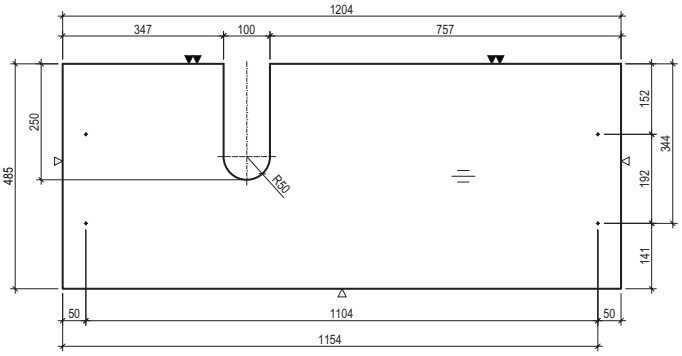

POCO/WTFP12M
WTPP12M

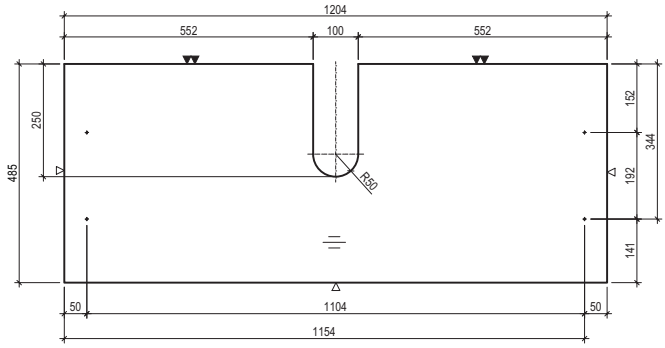

POCO/WTFP12R
WTPP12R

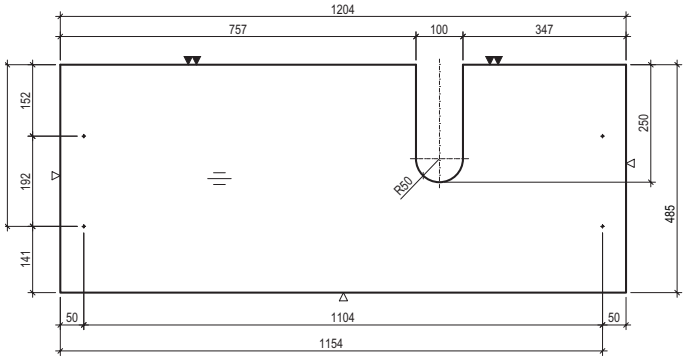

RUMBA/WTFA8M
WTPA8M

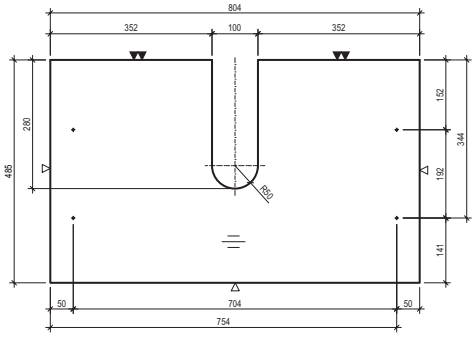

RUMBA/WTFA12L
WTPA12L

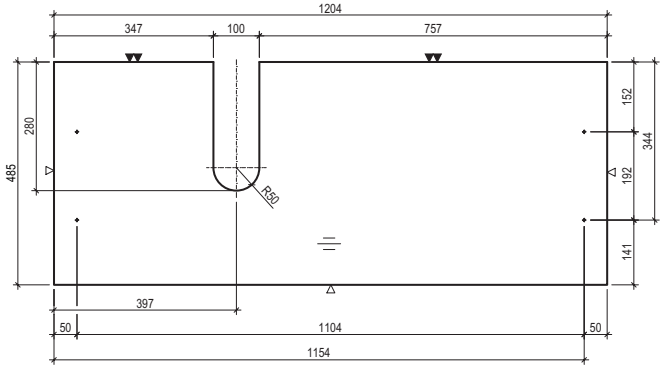

RUMBA/WTFA12M
WTPA12M

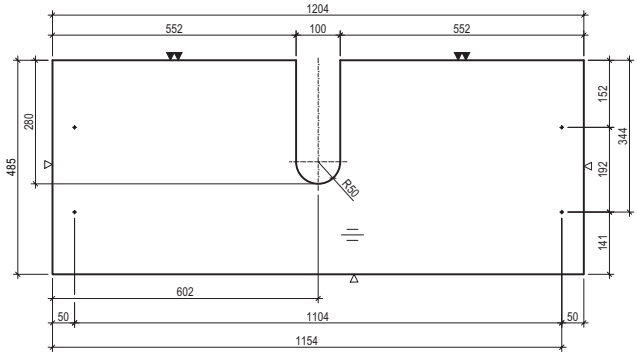

RUMBA/WTFA12R
WTPA12R

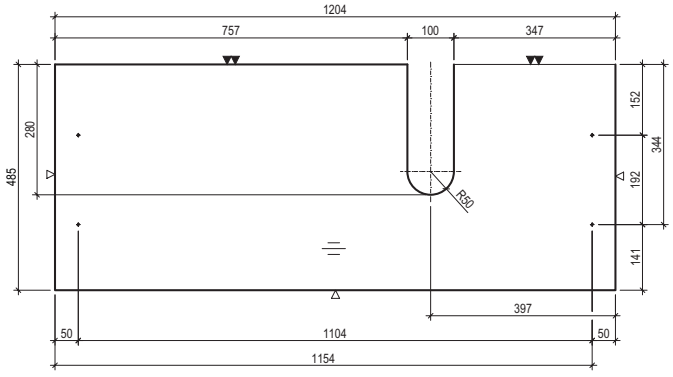

Achtung: Die Montage muss durch fachkundige Personen erfolgen. Der Untergrund zur Wandbefestigung ist vor Montage zu prüfen. Bitte wählen Sie entsprechend das geeignete Befestigungsmaterial. Fehlerhafte Montagen können das Möbel beschädigen oder dessen Funktion dauerhaft beeinträchtigen. Für Sach- und Personenschäden übernehmen wir im Falle einer unsachgemäßen Montage keine Haftung.

Attention: Assembly must be carried out by skilled personnel. The subsurface for the wall mounting must be checked before assembly. Please select a suitable mounting material. Faulty assembly can damage furniture or permanently impair its function. We will not be held responsible for damage to material or persons in the case of improper assembly.