3040 »Maße/*dimensions*«

Bohrlochhöhen für Schraubhaken, Anschlussmaße und Abflusshöhen/*drilling point for screw hooks, dimensions for mounting and drain*

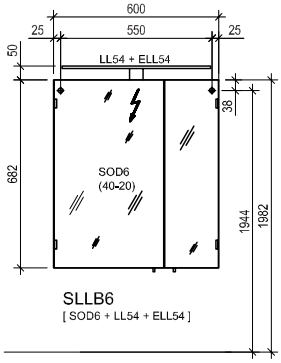

SLLB6
[SOD6 + LL54 + ELL54]

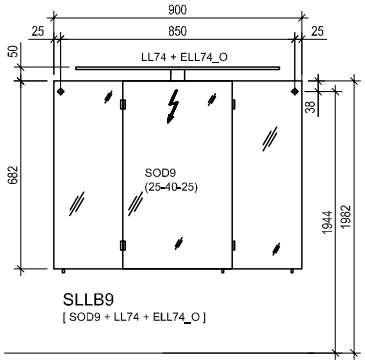

SLLB9
[SOD9 + LL74 + ELL74_O]

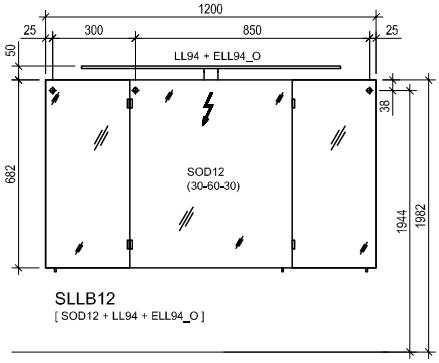

SLLB12
[SOD12 + LL94 + ELL94_O]

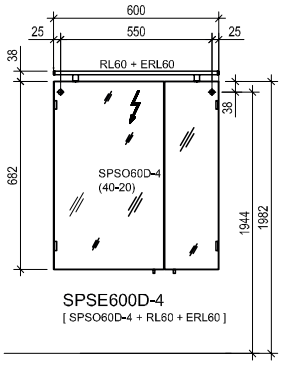

SPSE600D-4
[SPSO60D-4 + RL60 + ERL60]

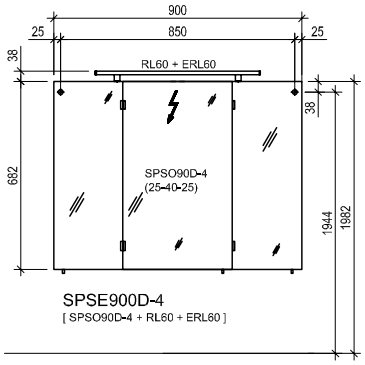

SPSE900D-4
[SPSO90D-4 + RL60 + ERL60]

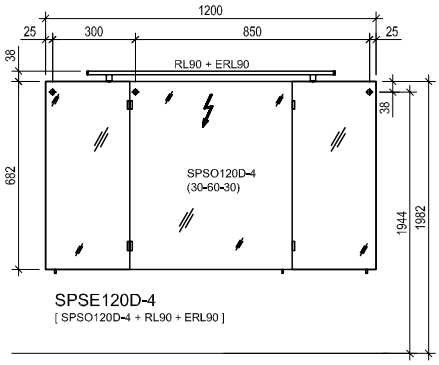

SPSE120D-4
[SPSO120D-4 + RL90 + ERL90]

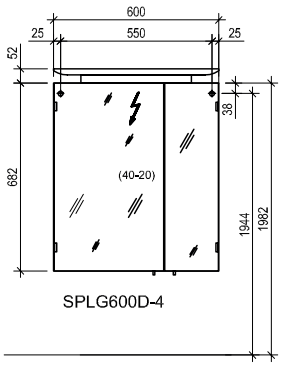

SPLG600D-4

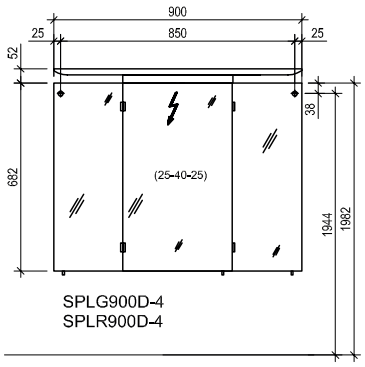

SPLG900D-4
SPLR900D-4

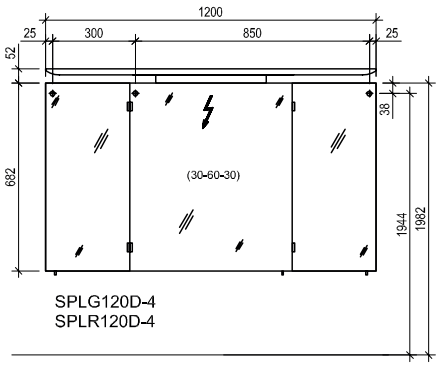

SPLG120D-4
SPLR120D-4

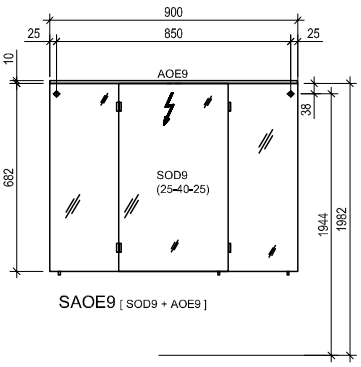

SAOE9 [SOD9 + AOE9]

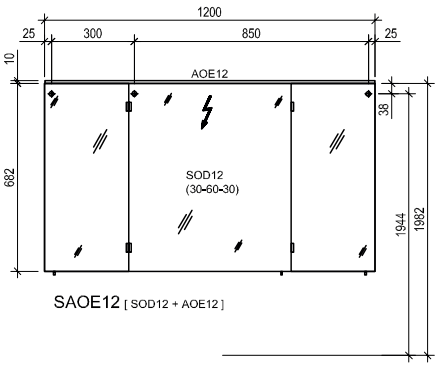

SAOE12 [SOD12 + AOE12]

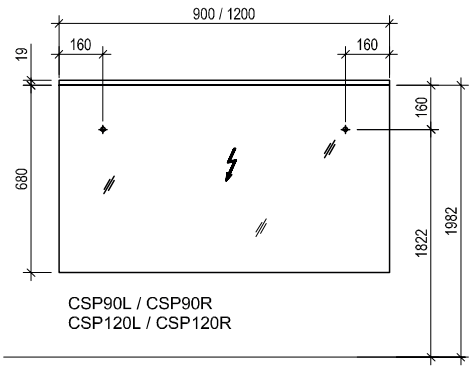

CSP90L / CSP90R
CSP120L / CSP120R

Achtung: Die Montage muss durch fachkundige Personen erfolgen. Der Untergrund zur Wandbefestigung ist vor Montage zu prüfen. Bitte wählen Sie entsprechend das geeignete Befestigungsmaterial. Fehlerhafte Montagen können das Möbel beschädigen oder dessen Funktion dauerhaft beeinträchtigen. Für Sach- und Personenschäden übernehmen wir im Falle einer unsachgemäßen Montage keine Haftung.

Attention: Assembly must be carried out by skilled personnel. The subsurface for the wall mounting must be checked before assembly. Please select a suitable mounting material. Faulty assembly can damage furniture or permanently impair its function. We will not be held responsible for damage to material or persons in the case of improper assembly.

3040 »Maße/*dimensions*«

Bohrlochhöhen für Schraubhaken, Anschlussmaße und Abflusshöhen/*drilling point for screw hooks, dimensions for mounting and drain*

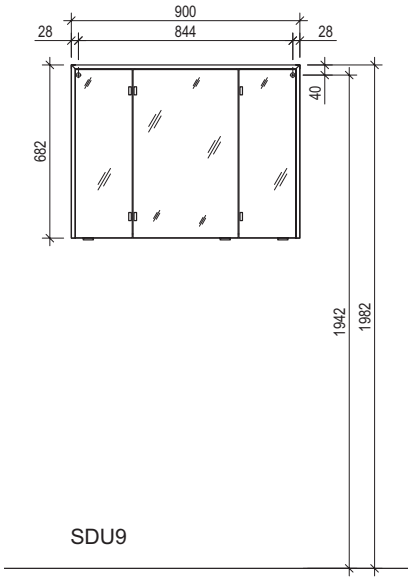

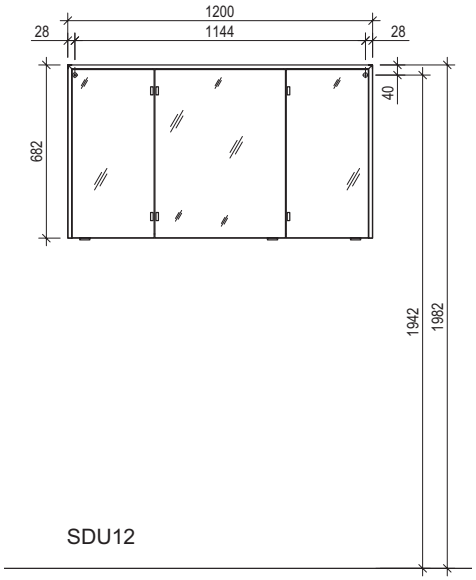

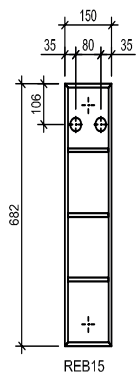

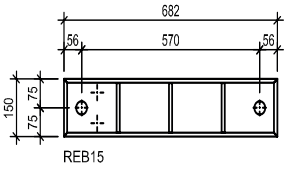

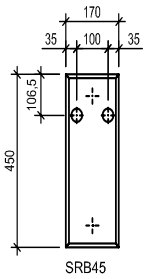

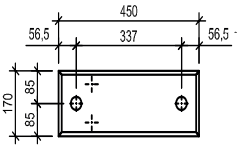

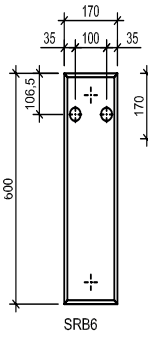

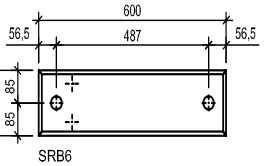

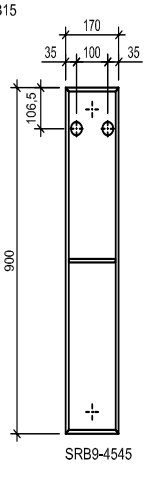

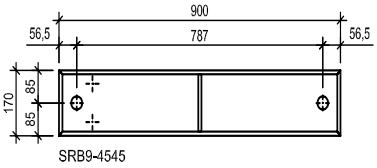

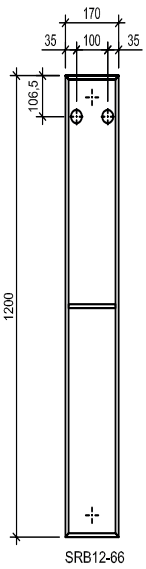

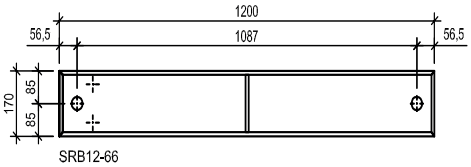

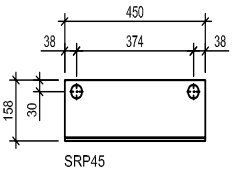

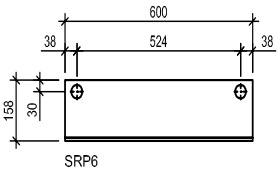

Achtung: Die Montage muss durch fachkundige Personen erfolgen. Der Untergrund zur Wandbefestigung ist vor Montage zu prüfen. Bitte wählen Sie entsprechend das geeignete Befestigungsmaterial. Fehlerhafte Montagen können das Möbel beschädigen oder dessen Funktion dauerhaft beeinträchtigen. Für Sach- und Personenschäden übernehmen wir im Falle einer unsachgemäßen Montage keine Haftung.

Attention: Assembly must be carried out by skilled personnel. The subsurface for the wall mounting must be checked before assembly. Please select a suitable mounting material. Faulty assembly can damage furniture or permanently impair its function. We will not be held responsible for damage to material or persons in the case of improper assembly.

3040 »Maße/*dimensions*«

Bohrlochhöhen für Schraubhaken, Anschlussmaße und Abflusshöhen/*drilling point for screw hooks, dimensions for mounting and drain.*

CITYR60 / CITYK60

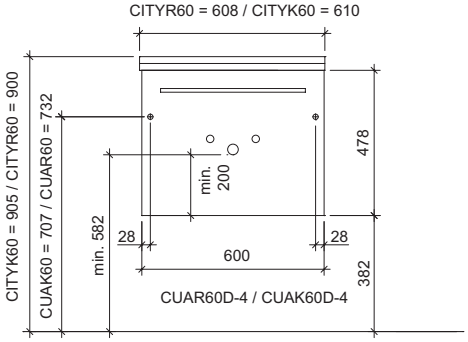

CITY90 / CITYK90

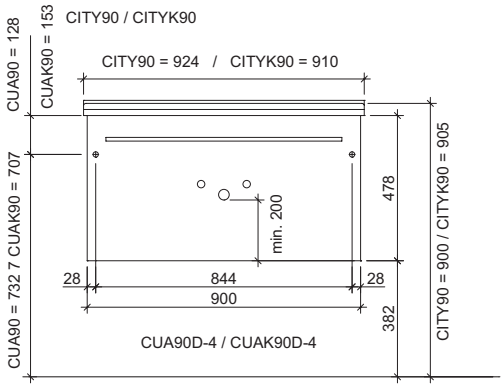

CITYK90R

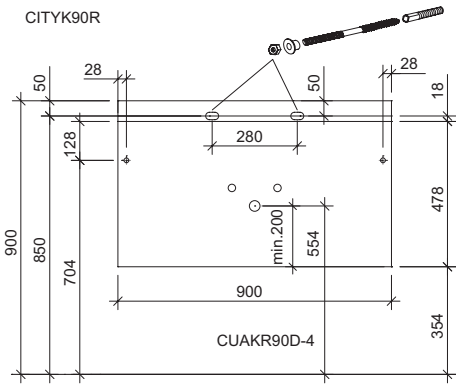

CITYKD90

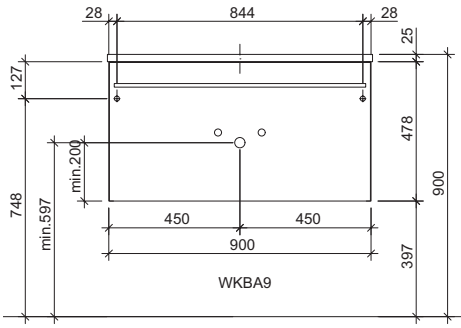

GWESTR9, GWESTR9C

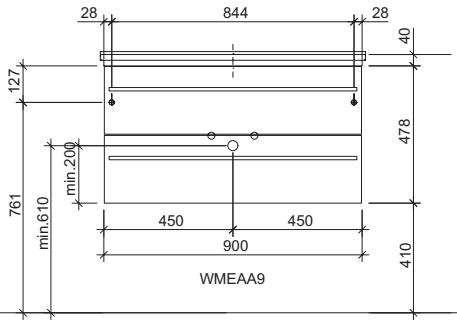

CITY120

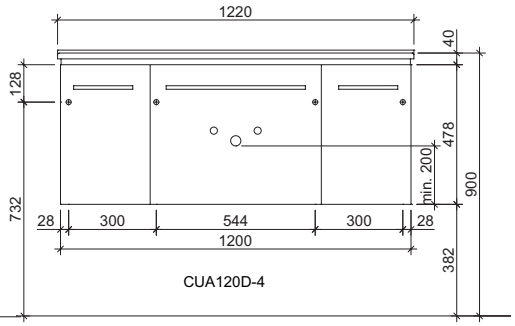

CITYK120D

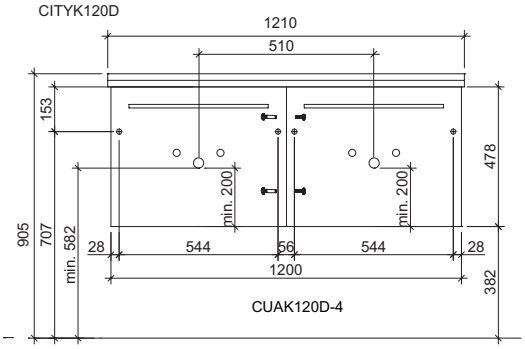

CITYK120R

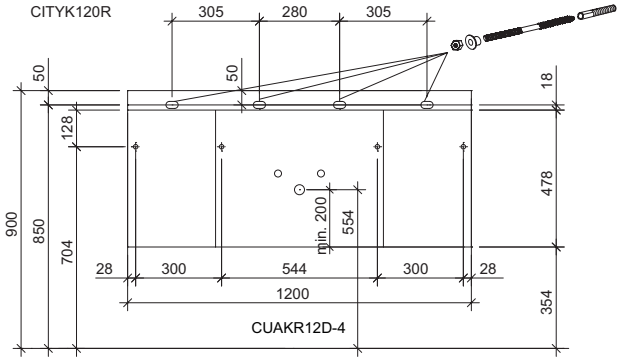

GWESTR12, GWESTR12C

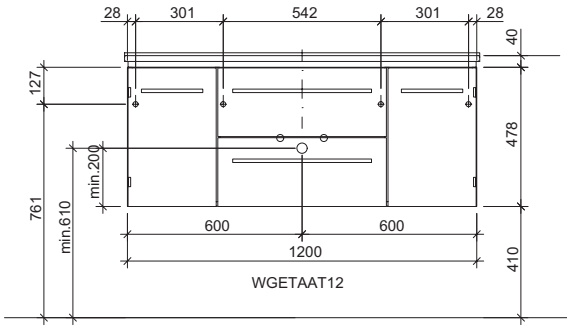

CITYKD120

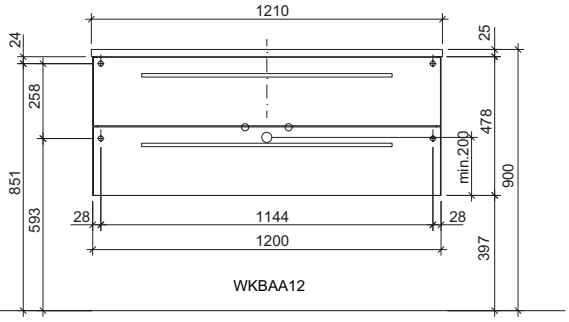

Achtung: Die Montage muss durch fachkundige Personen erfolgen. Der Untergrund zur Wandbefestigung ist vor Montage zu prüfen. Bitte wählen Sie entsprechend das geeignete Befestigungsmaterial. Fehlerhafte Montagen können das Möbel beschädigen oder dessen Funktion dauerhaft beeinträchtigen. Für Sach- und Personenschäden übernehmen wir im Falle einer unsachgemäßen Montage keine Haftung.

Attention: Assembly must be carried out by skilled personnel. The subsurface for the wall mounting must be checked before assembly. Please select a suitable mounting material. Faulty assembly can damage furniture or permanently impair its function. We will not be held responsible for damage to material or persons in the case of improper assembly.

3040 »Maße/*dimensions*«

Bohrlochhöhen für Schraubhaken, Anschlussmaße und Abflusshöhen/*drilling point for screw hooks, dimensions for mounting and drain*

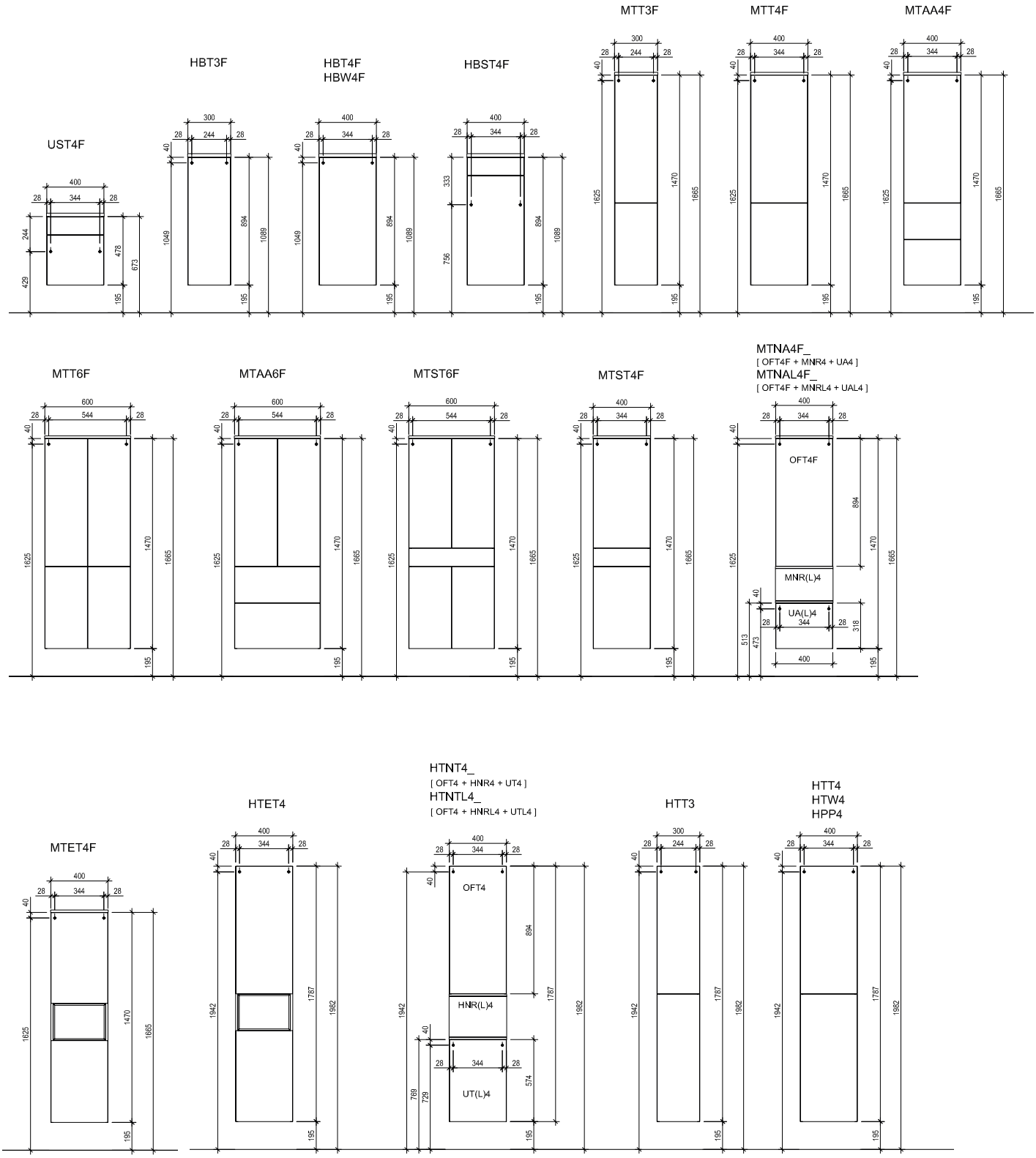

Achtung: Die Montage muss durch fachkundige Personen erfolgen. Der Untergrund zur Wandbefestigung ist vor Montage zu prüfen. Bitte wählen Sie entsprechend das geeignete Befestigungsmaterial. Fehlerhafte Montagen können das Möbel beschädigen oder dessen Funktion dauerhaft beeinträchtigen. Für Sach- und Personenschäden übernehmen wir im Falle einer unsachgemäßen Montage keine Haftung.

Attention: Assembly must be carried out by skilled personnel. The subsurface for the wall mounting must be checked before assembly. Please select a suitable mounting material. Faulty assembly can damage furniture or permanently impair its function. We will not be held responsible for damage to material or persons in the case of improper assembly.

3040 »Maße/*dimensions*«

Bohrlochhöhen für Schraubhaken, Anschlussmaße und Abflusshöhen/*drilling point for screw hooks, dimensions for mounting and drain*

HTAAA4

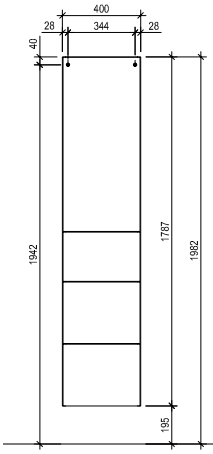

HTAAA6

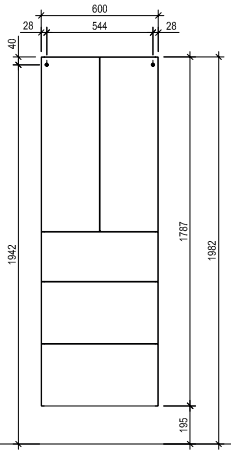

HTST4

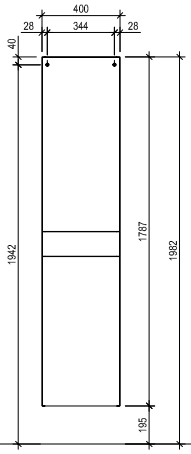

HTT6

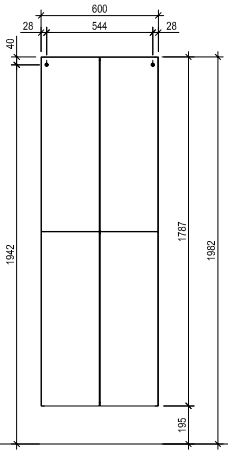

HTSST6

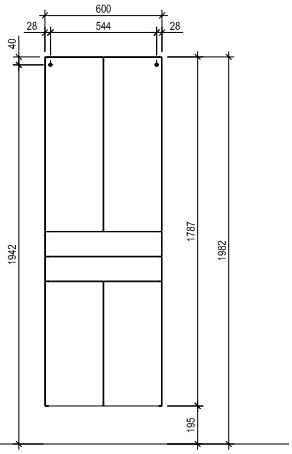

HTET6

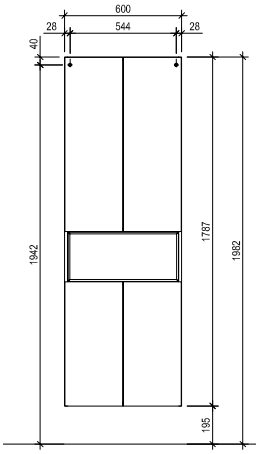

HFTT4
HFPP4

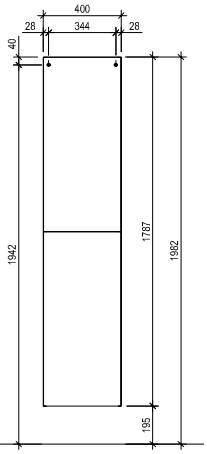

MGT4F

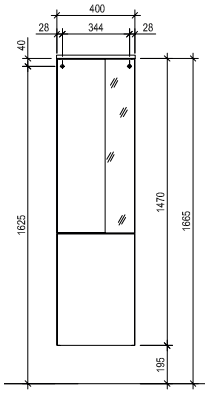

MTRT4F

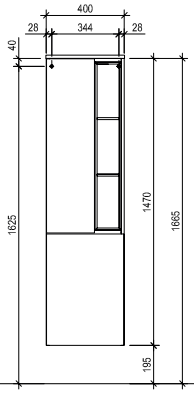

MTAE4F

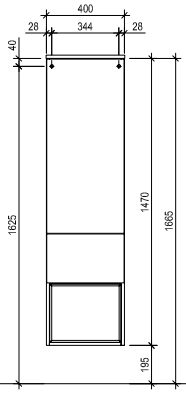

MTTGR55F=
MTTGR4+
MGR15+
ADF55

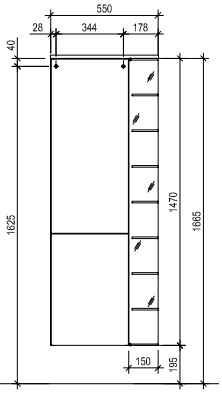

MGR33F=
MFGR33+
ADF33

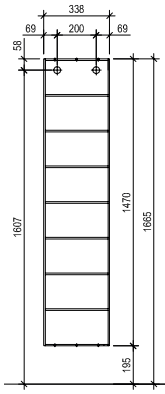

HTTGR55F=
HTTGR4+
HGR15

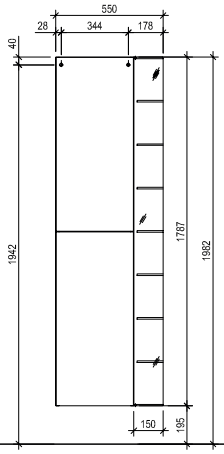

HGR33

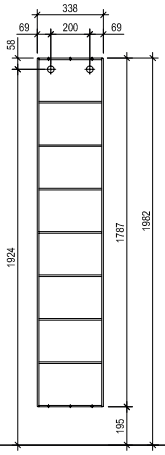

HGT4

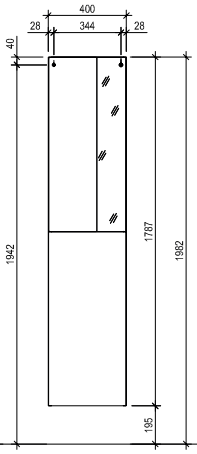

HTRT4

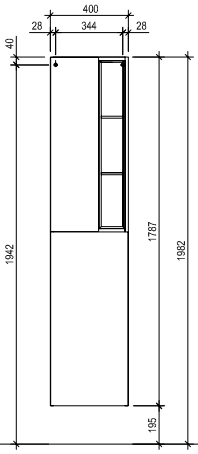

HGST4

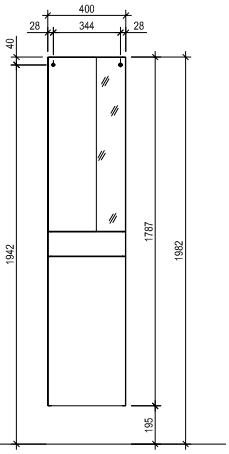

Achtung: Die Montage muss durch fachkundige Personen erfolgen. Der Untergrund zur Wandbefestigung ist vor Montage zu prüfen. Bitte wählen Sie entsprechend das geeignete Befestigungsmaterial. Fehlerhafte Montagen können das Möbel beschädigen oder dessen Funktion dauerhaft beeinträchtigen. Für Sach- und Personenschäden übernehmen wir im Falle einer unsachgemäßen Montage keine Haftung.

Attention: Assembly must be carried out by skilled personnel. The subsurface for the wall mounting must be checked before assembly. Please select a suitable mounting material. Faulty assembly can damage furniture or permanently impair its function. We will not be held responsible for damage to material or persons in the case of improper assembly.

3040 »Maße/*dimensions*«

Bohrlochhöhen für Schraubhaken, Anschlussmaße und Abflusshöhen/*drilling point for screw hooks, dimensions for mounting and drain.*

HTRST4

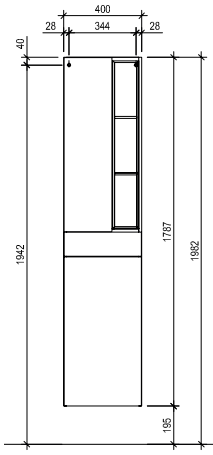

HTAAE4

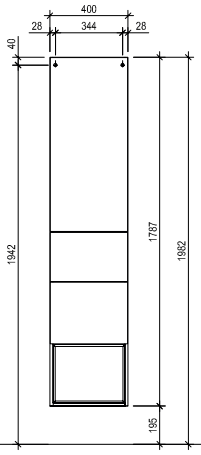

HTAAE6

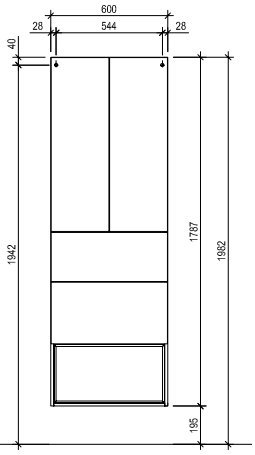

HBTGR55F=
HBTGR4+
HBGR15+
ADF55

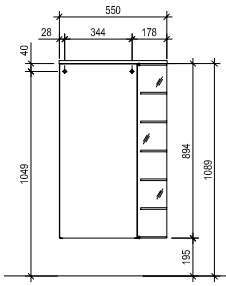

HBG4F

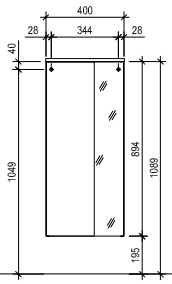

HBTR4F

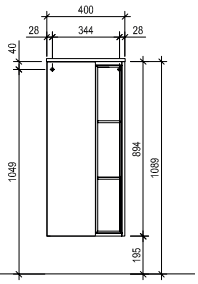

HBFT4F

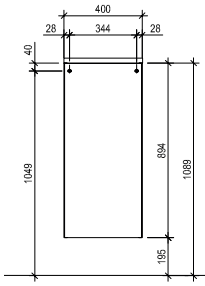

HBKT4

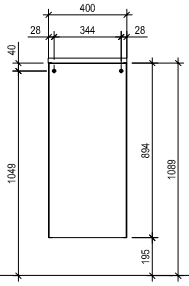

OT40D

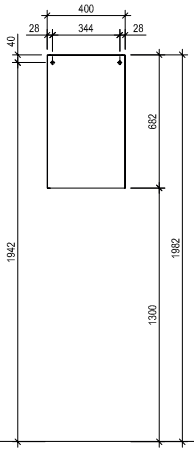

OLT4

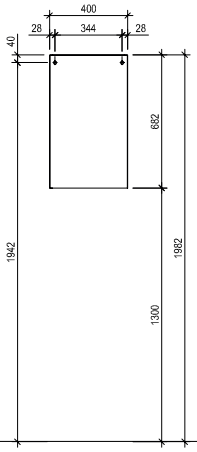

OT60D

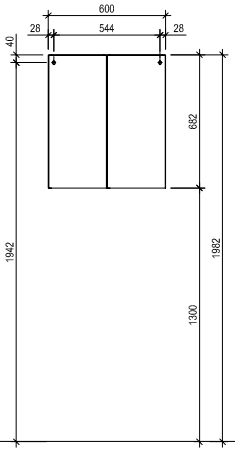

OLT6

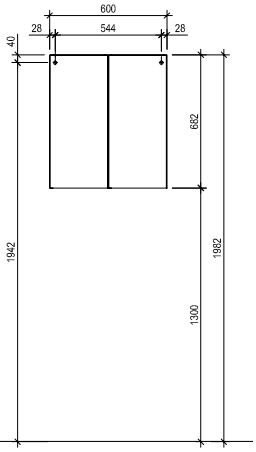

Achtung: Die Montage muss durch fachkundige Personen erfolgen. Der Untergrund zur Wandbefestigung ist vor Montage zu prüfen. Bitte wählen Sie entsprechend das geeignete Befestigungsmaterial. Fehlerhafte Montagen können das Möbel beschädigen oder dessen Funktion dauerhaft beeinträchtigen. Für Sach- und Personenschäden übernehmen wir im Falle einer unsachgemäßen Montage keine Haftung.

Attention: Assembly must be carried out by skilled personnel. The subsurface for the wall mounting must be checked before assembly. Please select a suitable mounting material. Faulty assembly can damage furniture or permanently impair its function. We will not be held responsible for damage to material or persons in the case of improper assembly.